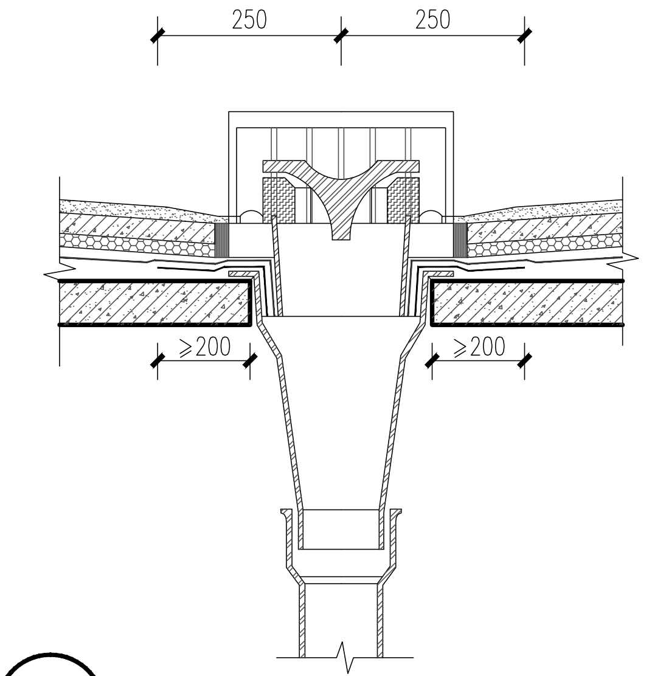
250
250
≥200
≥200

① 平屋面立管排水雨水口

施工控制要点：1.出屋面雨水口预埋结构高度需控制。
2.立排雨水口周边200mm以内的建筑找坡要大于5%。
3.雨水口上方增加雨水罩。
4.防水层卷入雨水管不少于50mm。

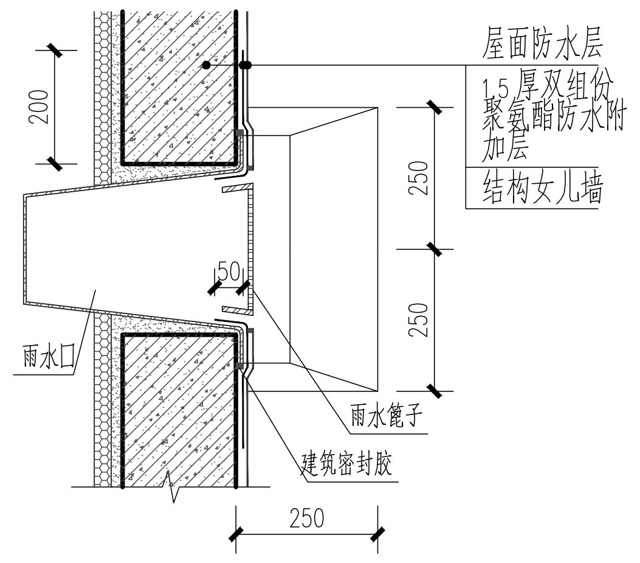
屋面防水层
1.5厚双组份聚氨酯防水附加层
结构女儿墙
200
250
250
雨水口
雨水篦子
建筑密封胶
250

② 平屋面女儿墙侧排（横式）雨水口节点构造简图

施工控制要点：1.防水层卷入雨水管不少于50mm。

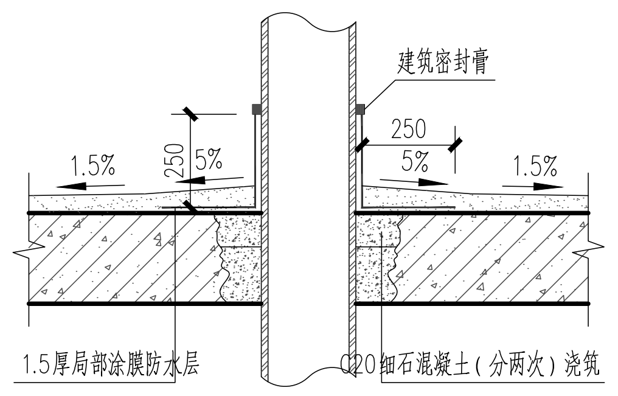
建筑密封膏
1.5%
5%
5%
1.5%
250
1.5厚局部涂膜防水层
C20细石混凝土（分两次）浇筑

3a 穿楼板排水管洞构造简图1

施工控制要点：1.预留洞封堵不得采用铁丝吊模。
注： 有管道穿楼板采用止水节预埋，一次浇注成型。
当采用管道直埋时，应严格做好防漏水措施

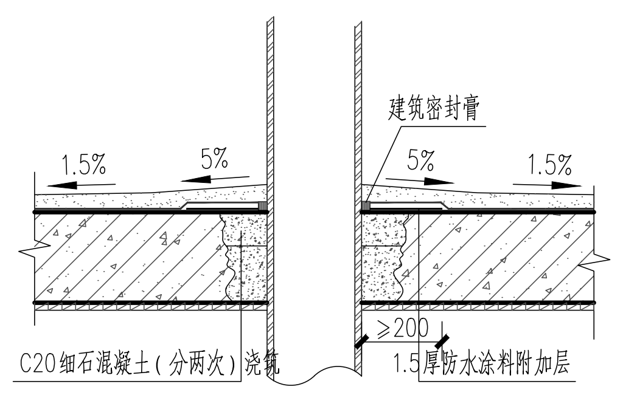
建筑密封膏
1.5%
5%
5%
1.5%
≥200
C20细石混凝土（分两次）浇筑
1.5厚防水涂料附加层

3b 穿楼板排水管洞构造简图2

施工控制要点：1.预留洞封堵不得采用铁丝吊模。

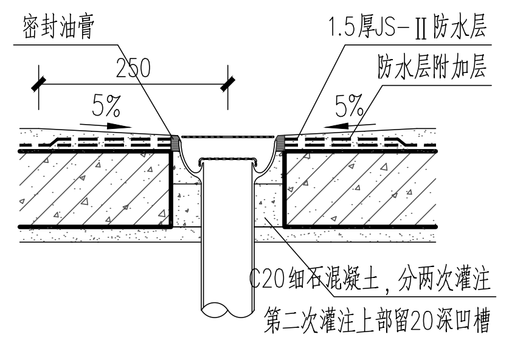
密封油膏
250
5%
5%
1.5厚JS-Ⅱ防水层
防水层附加层
C20细石混凝土，分两次灌注
第二次灌注上部留20深凹槽

④ 地漏穿楼板 1:10

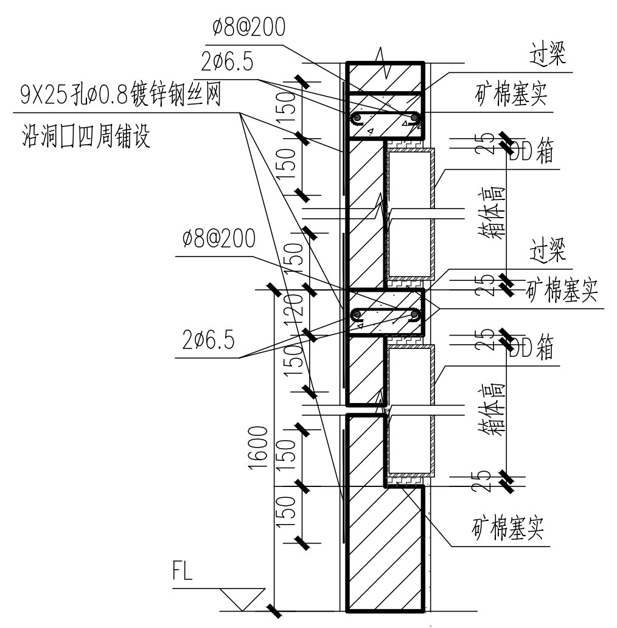
ø8@200
2ø6.5
9X25孔ø0.8镀锌钢丝网
洛洞口四周铺设
ø8@200
2ø6.5
过梁
矿棉塞实
25
PD箱
过梁
矿棉塞实
25
PD箱
矿棉塞实
1600
150
150
FL

⑤ 配电箱安装图 1:20

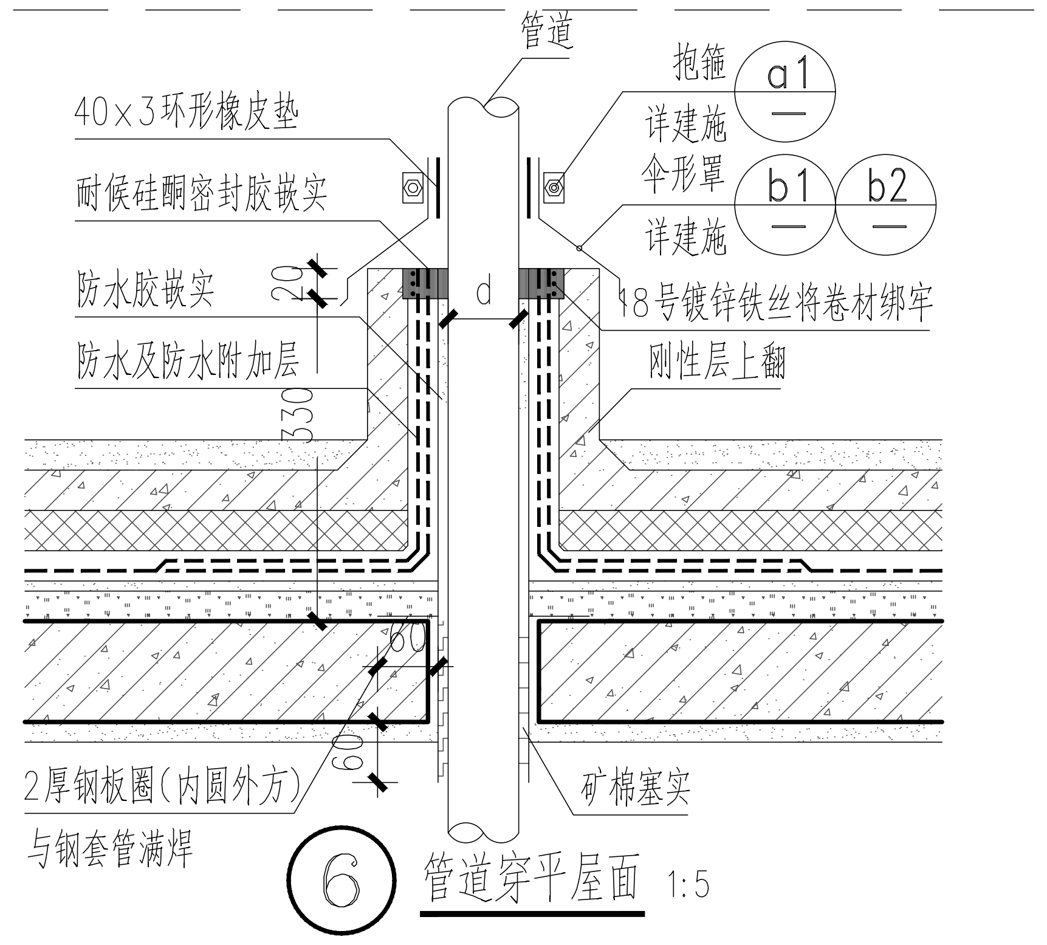
管道
抱箍
a1
—
详建施
伞形罩
b1
—
b2
—
详建施
40x3环形橡皮垫
耐候硅酮密封胶嵌实
防水胶嵌实
防水及防水附加层
18号镀锌铁丝将卷材绑牢
刚性层上翻
d
20
330
60
60
2厚钢板圈（内圆外方）
与钢套管满焊
矿棉塞实

⑥ 管道穿平屋面 1:5

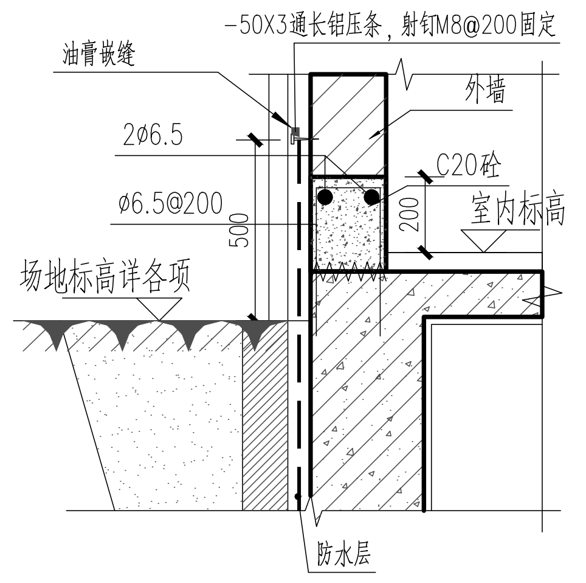
-50X3通长铝压条，射钉M8@200固定
油膏嵌缝
外墙
2ø6.5
C20砼
ø6.5@200
室内标高
场地标高详各项
200
500
防水层

⑦ 室内外交接处防水上翻做法2

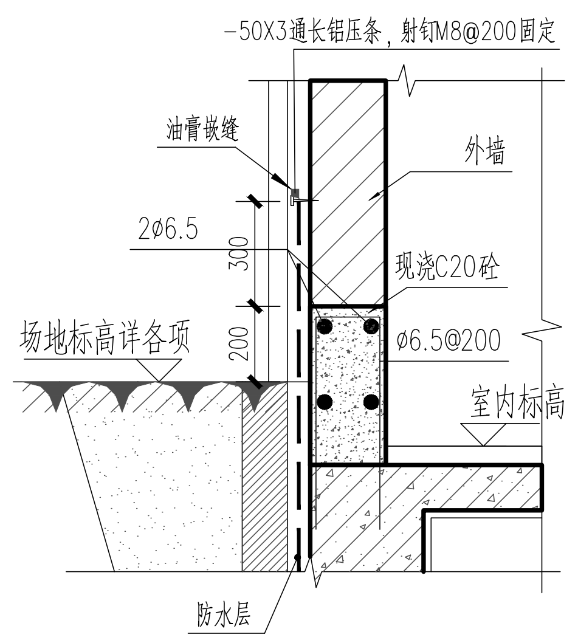
-50X3通长铝压条，射钉M8@200固定
油膏嵌缝
外墙
2ø6.5
现浇C20砼
ø6.5@200
室内标高
场地标高详各项
300
200
防水层

⑧ 室内外交接处防水上翻做法1

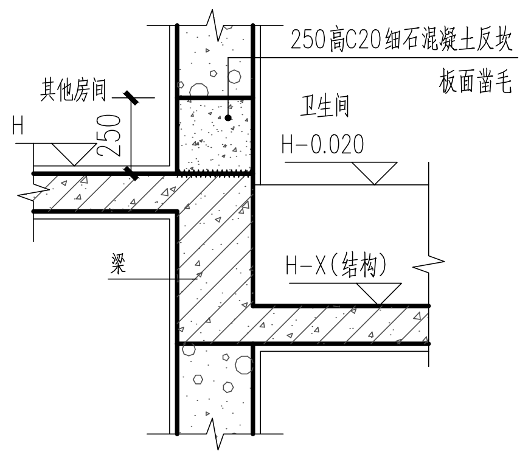
250高C20细石混凝土反坎
板面凿毛
其他房间
卫生间
H-0.020
H
150
H-X（结构）
梁

⑨ 卫生间墙体砼翻边大样

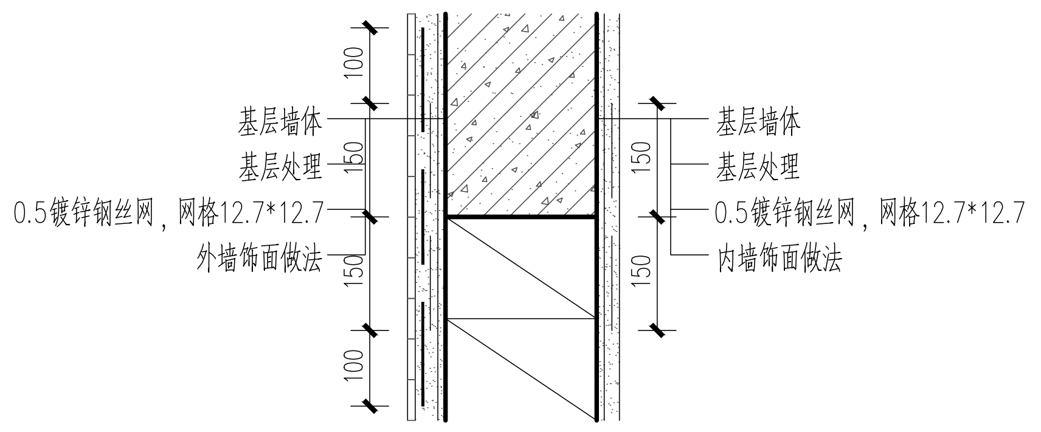
基层墙体
基层处理
0.5镀锌钢丝网，网格12.7*12.7
内墙饰面做法
100
150
150
100
基层墙体
基层处理
0.5镀锌钢丝网，网格12.7*12.7
内墙饰面做法
150
150

⑩ 两种材料的墙体交接构造 1:10

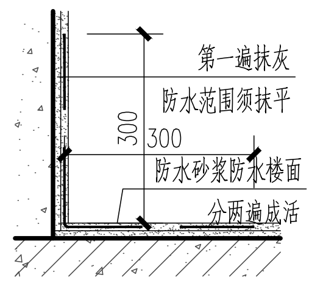
第一遍抹灰
防水涂膜须抹平
300
防水砂浆防水楼面
分层抹成活

⑪ 水泥砂浆防水楼面泛水

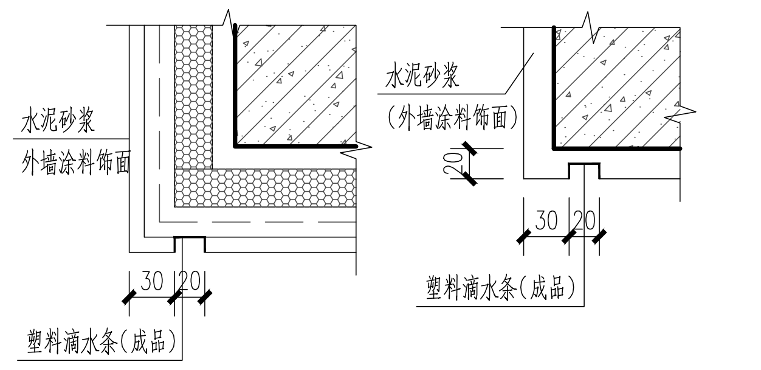
水泥砂浆
外墙涂料饰面
30 20
塑料滴水条（成品）
水泥砂浆
（外墙涂料饰面）
30 20
塑料滴水条（成品）

⑫ 滴水 1:5

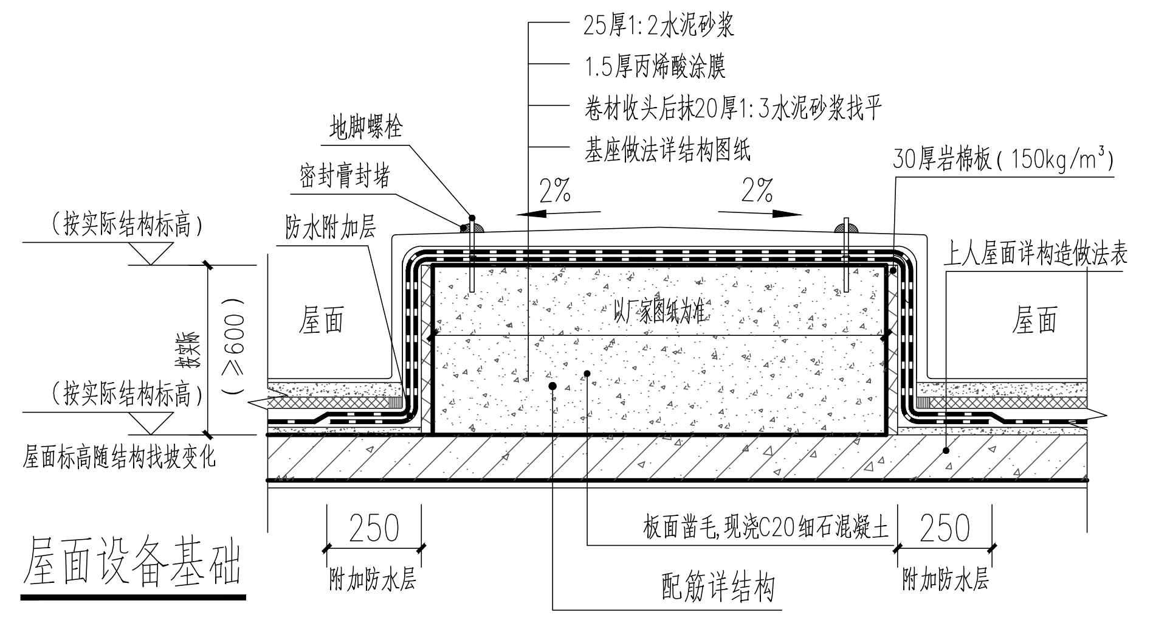
25厚1:2水泥砂浆
1.5厚丙烯酸涂膜
卷材收头后抹20厚1:3水泥砂浆找平
基座做法详结构图纸
地脚螺栓
密封膏封堵
防水附加层
（按实际结构标高）
30厚岩棉板（150kg/m³）
上人屋面详构造做法表
2%
2%
屋面
屋面
（≥600）
（按实际结构标高）
屋面标高随结构找坡变化
250
附加防水层
板面凿毛，现浇C20细石混凝土
配筋详结构
250
附加防水层

⑬ 屋面设备基础

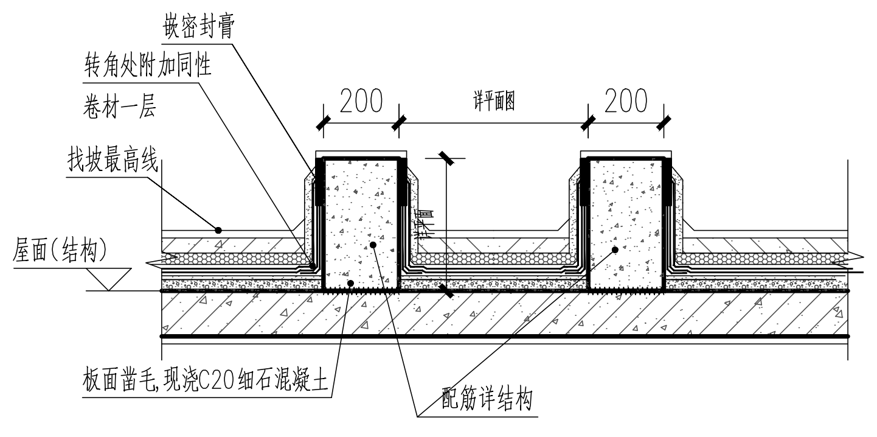
嵌密封膏
转角处附加同性卷材一层
找坡最高线
屋面（结构）
200
200
板面凿毛，现浇C20细石混凝土
配筋详结构

⑭ 屋面条形设备基础 1:20

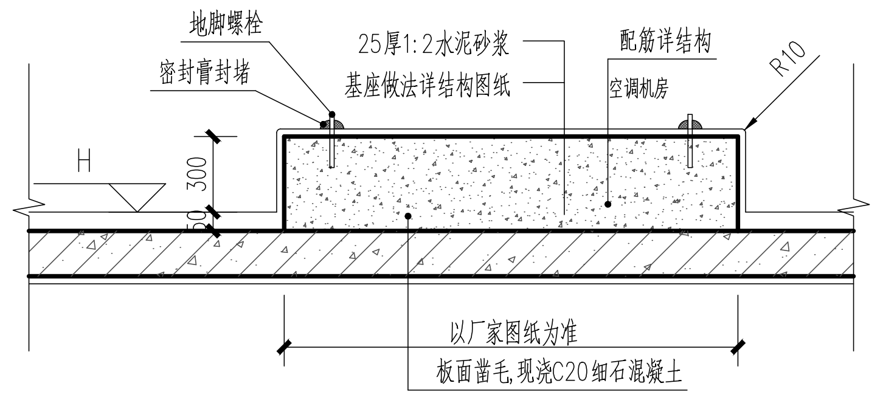
地脚螺栓
密封膏封堵
25厚1:2水泥砂浆
基座做法详结构图纸
配筋详结构
空调机房
R10
H
300
以厂家图纸为准
板面凿毛，现浇C20细石混凝土

⑮ 室内空调机房设备基础

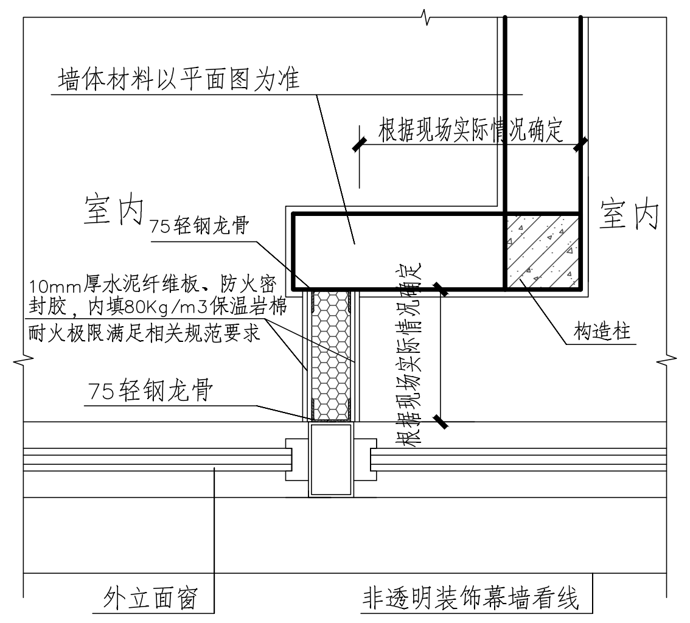
墙体材料以平面图为准
根据现场实际情况确定
室内
室内
75轻钢龙骨
10mm厚水泥纤维板，防火密封胶，容重80Kg/m3保温岩棉，耐火极限满足相关规范要求
75轻钢龙骨
构造柱
外立面窗
非透明装饰幕墙竖线

⑯ 内隔墙与外窗交界处构造节点

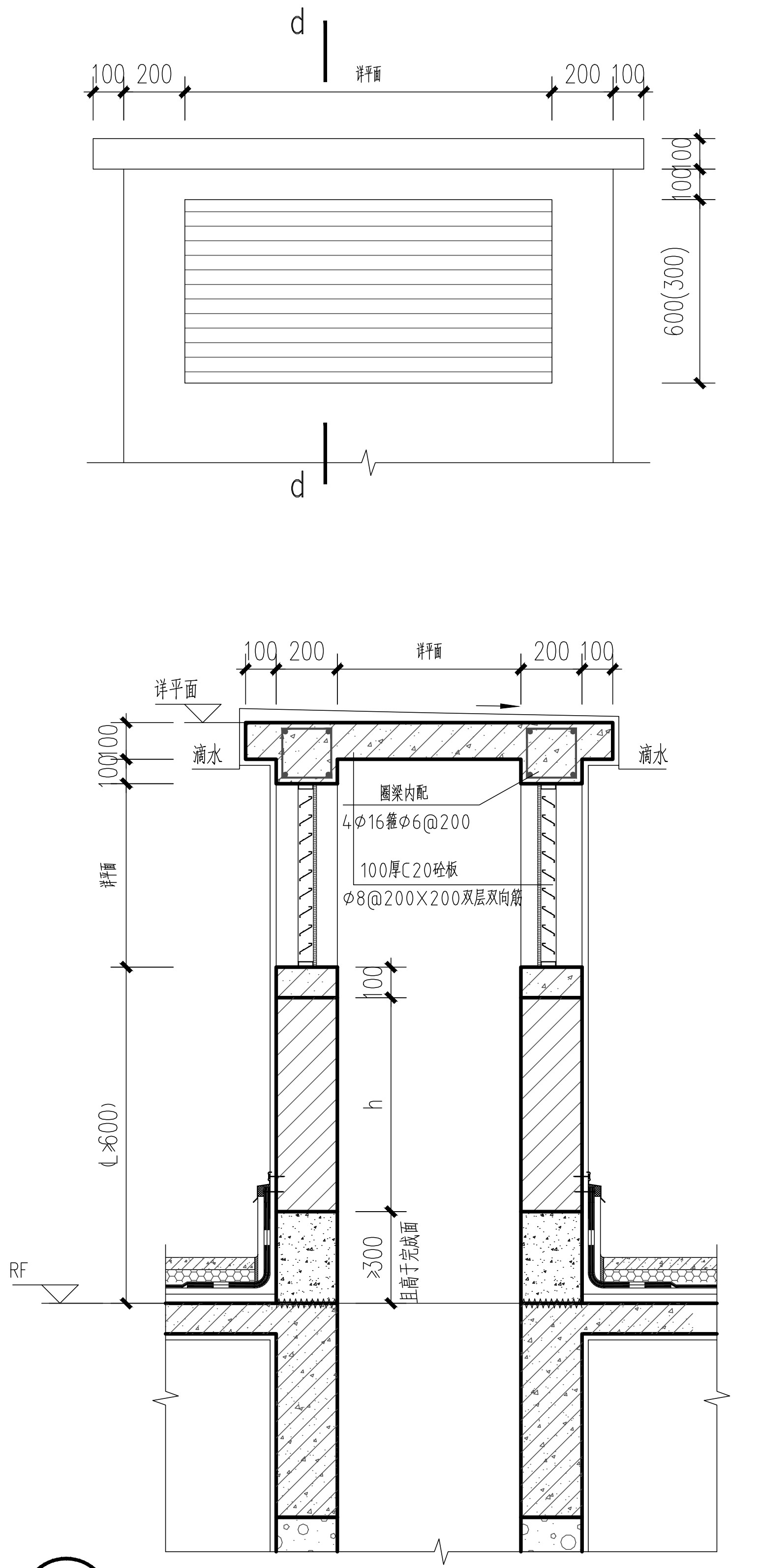
d
100 200
200 100
600(300)
d
100 200
200 100
滴水
滴水
圈梁内配
4ø16箍ø6@200
100厚C20砼板
ø8@200X200双层双向
h
x300
RF
详平面

⑯ 风井大样　d-d剖面图 1:20

备注:凡室外离地高度低于900的通风百叶窗，内加热镀锌钢丝网，网孔不大于10x10。,钢丝直径1.2，百叶窗整体窗框需满足水平推力不小于1KN/m 的要求

⑰

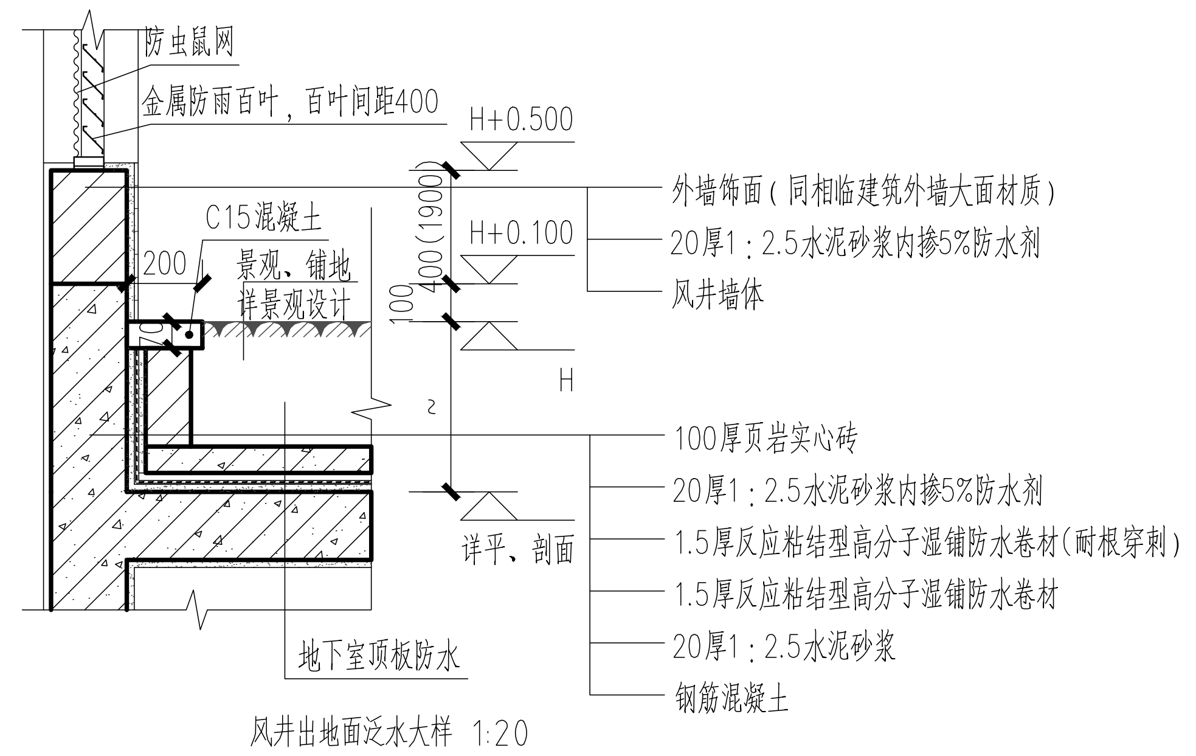
防虫鼠网
金属防雨百叶，百叶间距400
H+0.500
H+0.100
C15混凝土
景观、铺地详景观设计
200
400(1900)
100
H
外墙饰面（同相邻建筑外墙大面材质）
20厚1：2.5水泥砂浆内掺5%防水剂
风井墙体
100厚页岩实心砖
20厚1：2.5水泥砂浆内掺5%防水剂
1.5厚反应粘结型高分子湿铺防水卷材（耐根穿刺）
1.5厚反应粘结型高分子湿铺防水卷材
20厚1：2.5水泥砂浆
钢筋混凝土
详平、剖面
地下室顶板防水

风井出地面泛水大样 1:20

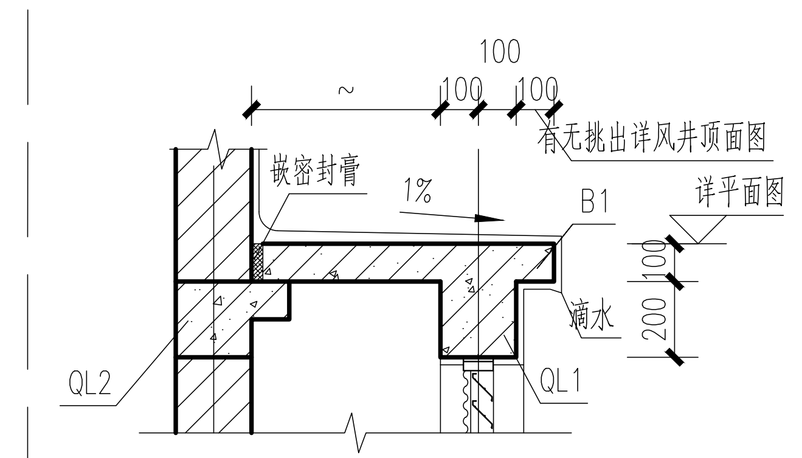
100
100 100
嵌密封膏
有无挑出详风井顶面图
1%
B1
详平面图
滴水
QL2
QL1
100
200

DB1 风井顶板大样（一）1:20

注：顶板放置于外墙圈梁挑耳。

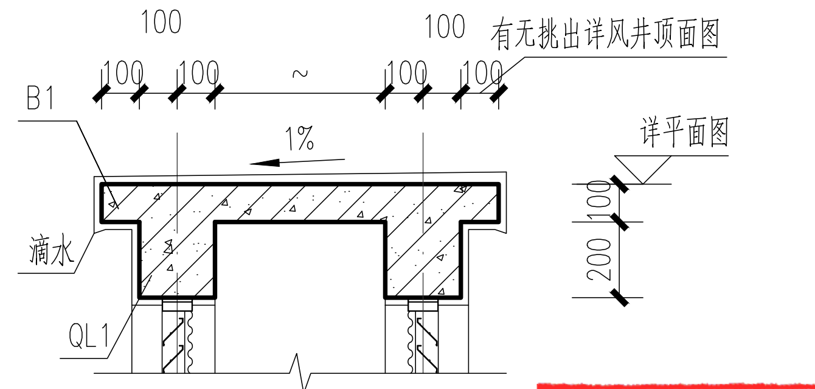
100
100
有无挑出详风井顶面图
B1
100 100
100 100
1%
详平面图
滴水
QL1
100
200

DB2 风井顶板大样（二）1:20

注：顶板放置于风井圈梁。

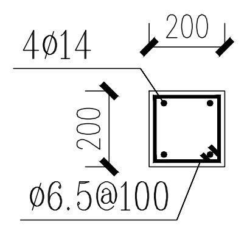
4ø14
200
200
ø6.5@100

QL1 1:20

注：砖墙放风井顶板圈梁。

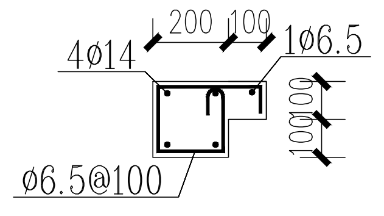
4ø14
200 100
1ø6.5
100 100
ø6.5@100

QL2 1:20

注：砖墙放风井顶板带挑耳圈梁。

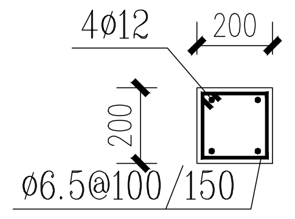
4ø12
200
200
ø6.5@100/150

Z1 1:20

注：风井支撑顶板构造柱。

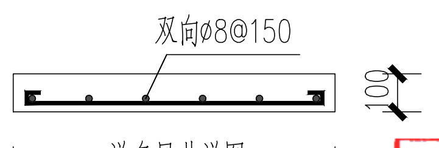
双向ø8@150
100
详各风井详图

B1 1:20

注：风井顶板，20厚1：2防水水泥砂浆抹1%坡度。

四川省建设工程施工图设计文件审查专用章
四川省中锦工程咨询有限公司
审查业务范围：房屋建筑施工图审查一类；市政行业（给水、排水、道路、桥梁、城市隧道、风景园林）施工图审查一类；超限高层建筑施工图审查
编号：22861　有效期至：2024年12月31日

中其建筑规划设计有限公司
CH+ Architecture Design and Planning Co.,Ltd

证书编号：　甲　级　A151000637
联系电话：　028-61557558
地　　址：　中国（四川）自由贸易试验区成都高新区锦晖西一街99号1栋2单元

出图章：（ SEAL ）

注 册 执 业 章
REGISTERED PRACTICE SIGNET

姓　名 NAME	雷 琦
注册印章号 REGISTERED SIGNET NO.	5100063-011
注册证书号 REGISTERED CERTIFICATE NO.	20085100980

建设单位：（ CLIENT ）

广安市广安区人民医院

设计项目名 PROJECT NAME	广安市广安区人民医院三期工程建设项目
子项名称 SUB PROJECT	门诊医技住院综合楼（南区）

图 名：（ DWG. NAME ）

通用节点详图

单位 unit ： mm　　比例 scale ： 1:20

设计总负责人 PROJECT LEADER	雷　琦	雷琦
设计项目经理 DESIGN MANAGER	黄烈业	黄烈业
专业负责人 DIVISION CHIEF	雷　琦	雷琦
设　计 DESIGNED BY	尹　恒	尹恒
校　对 PROCESSED BY	徐代琼	徐代琼
审　核 CHECKED BY	张崇陆	张崇陆
审　定 APPROVED BY	雷　琦	雷琦
设计号 PROJECT NO.	ZQA2022-ZB04008	
图　别 DWG TYPE	建施	图纸编号 DWG. NO. 501
版 本 号 Ver.	第一版	日　期 DATE 2023.03

四川省建设工程设计出图专用章
中其建筑规划设计有限公司
资质等级范围：工程设计建筑行业（建筑工程）甲级，可从事资质证书许可范围内相应的建设工程总承包业务以及项目管理和相关的技术与管理服务
资质证书编号：A151000637　有效期至：2023年12月31日
四川省住房和城乡建设厅监制

中华人民共和国一级注册建筑师
姓　名：雷　琦
注册号：5100063-011
有效期：至2025年5月