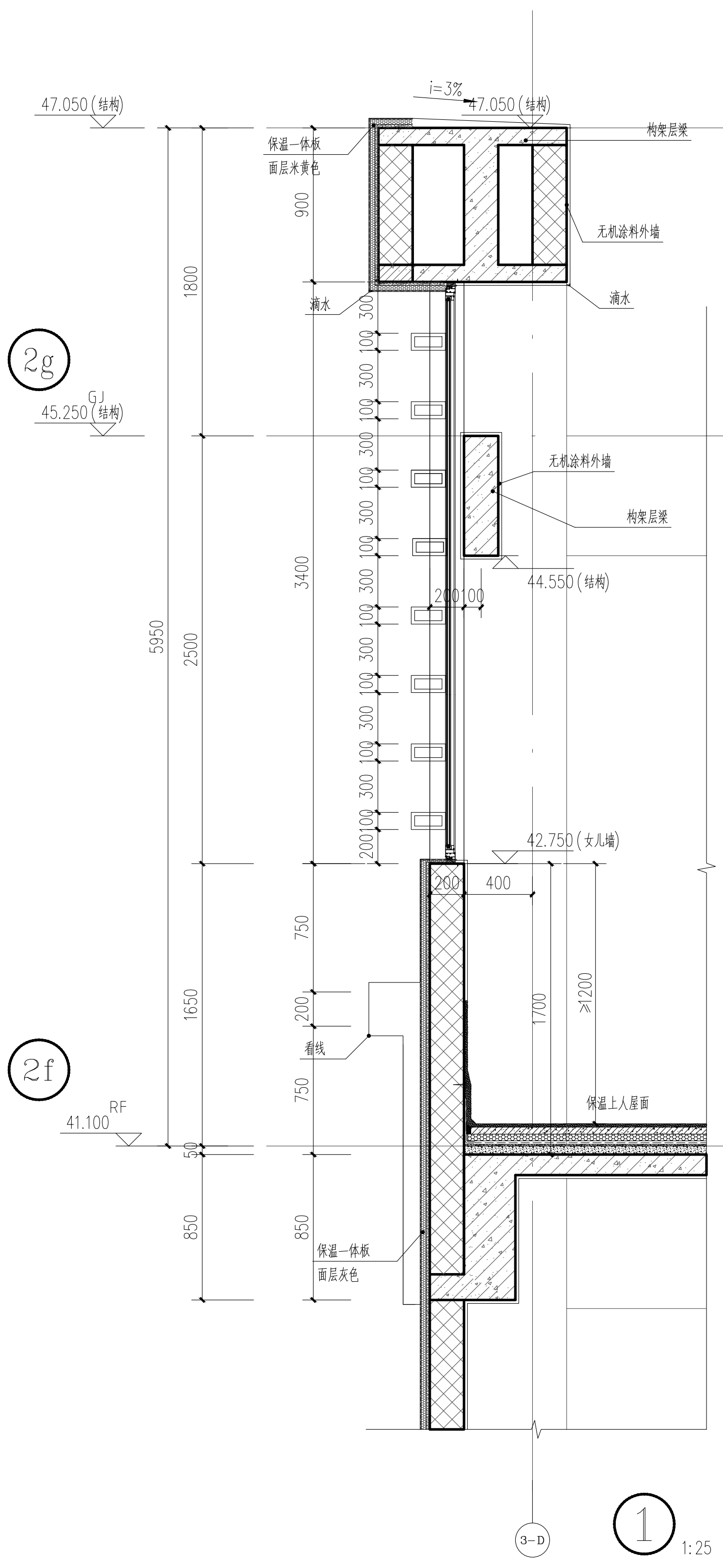
47.050(结构)
i=3%
保温一体板
面层米黄色
构架层梁
无机涂料外墙
滴水
2g
GJ
45.250(结构)
44.550(结构)
200 100
42.750(女儿墙)
200 400
1700
≥1200
看线
2f
RF
41.100
保温上人屋面
保温一体板
面层灰色
5950
1800
3400
2500
1650
900
750
200
850
3-D

① 1:25

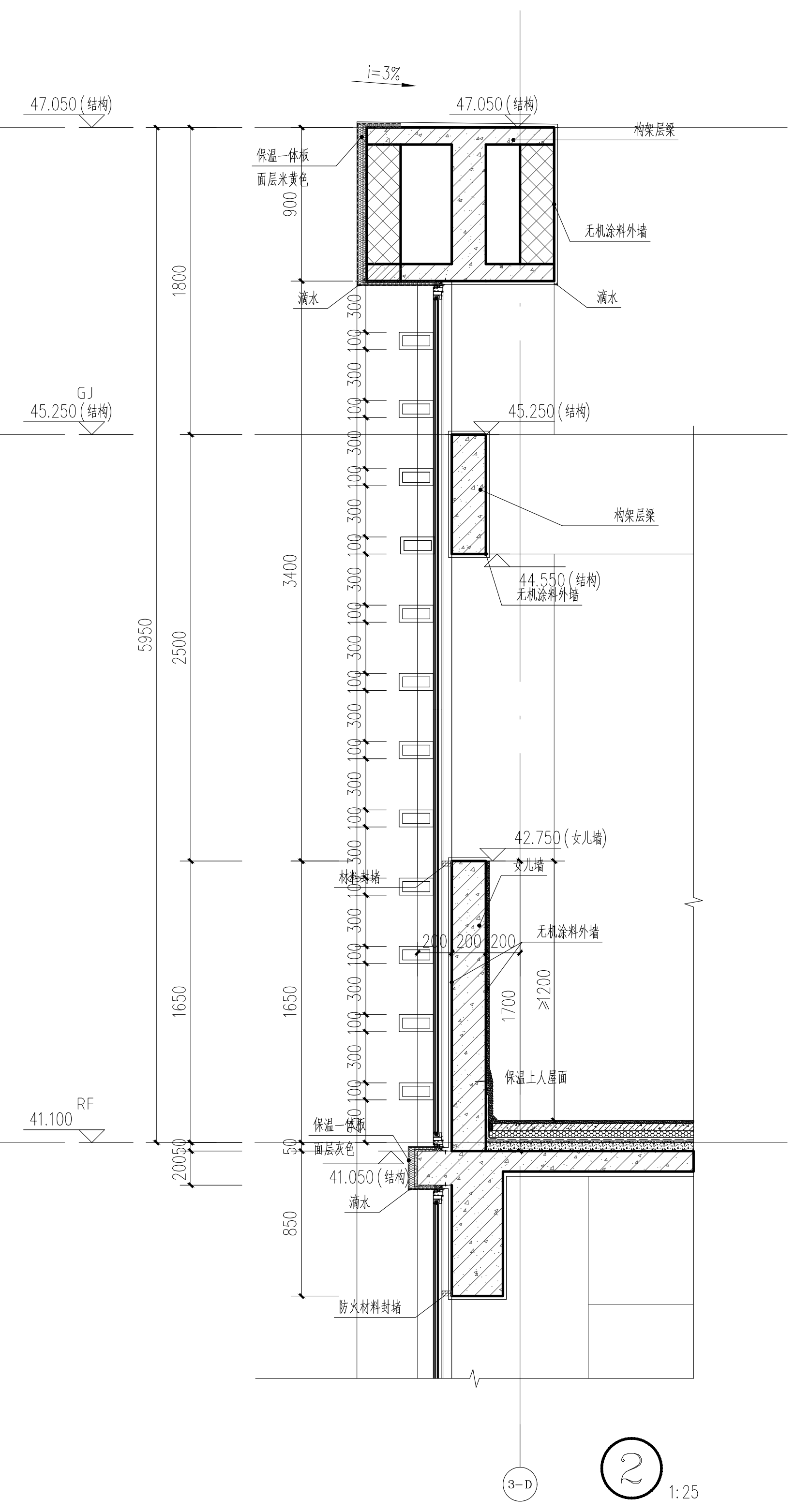
i=3%
47.050(结构)
保温一体板
面层米黄色
构架层梁
无机涂料外墙
滴水
GJ
45.250(结构)
44.550(结构)
42.750(女儿墙)
200 200 200
1700
≥1200
保温上人屋面
保温一体板
面层灰色
41.050(结构)
RF
41.100
防火材料封堵
5950
1800
3400
2500
1650
850
3-D

② 1:25

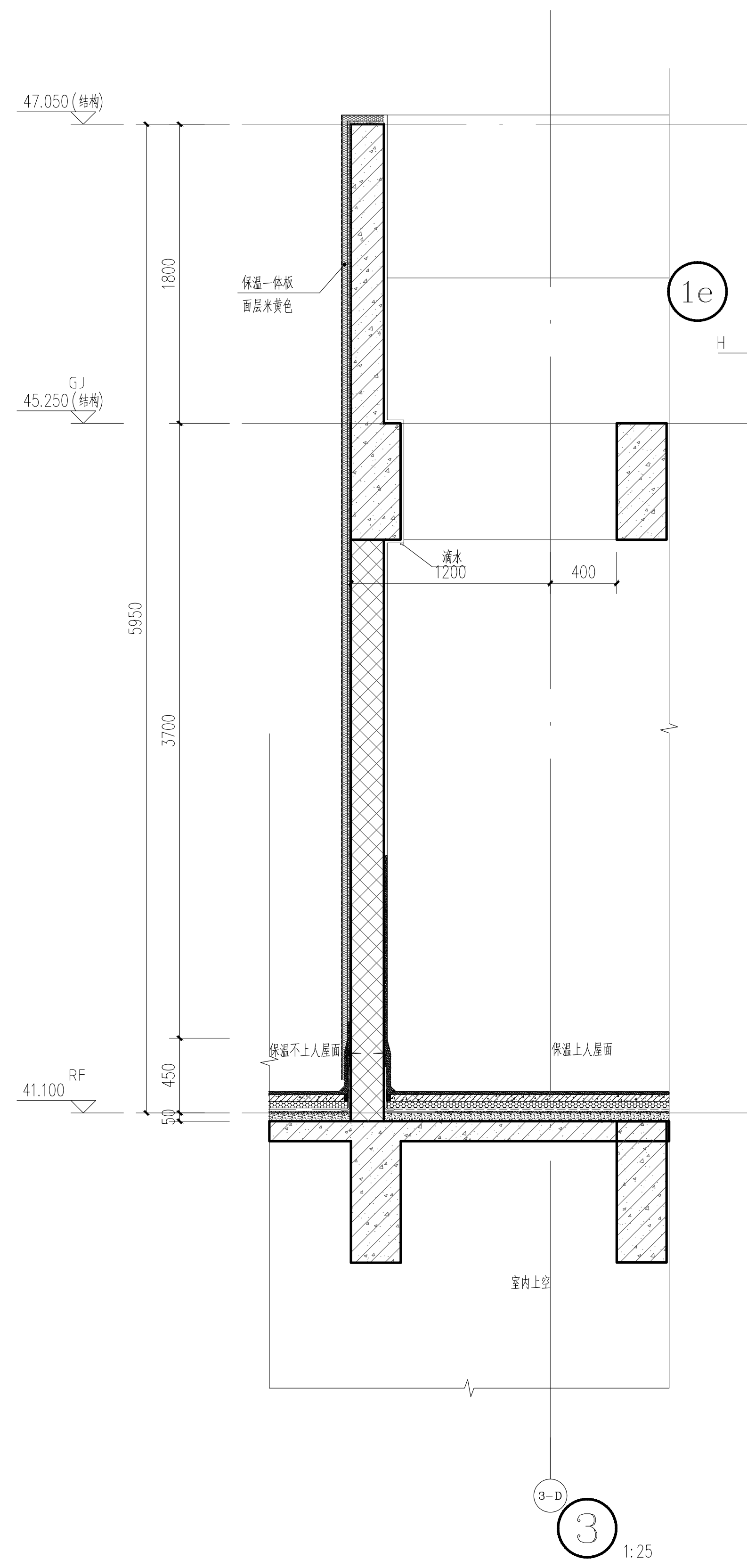
47.050(结构)
GJ
45.250(结构)
1e
保温一体板
面层米黄色
滴水
1200
400
保温不上人屋面
保温上人屋面
RF
41.100
室内上空
5950
1800
3700
450
3-D

③ 1:25

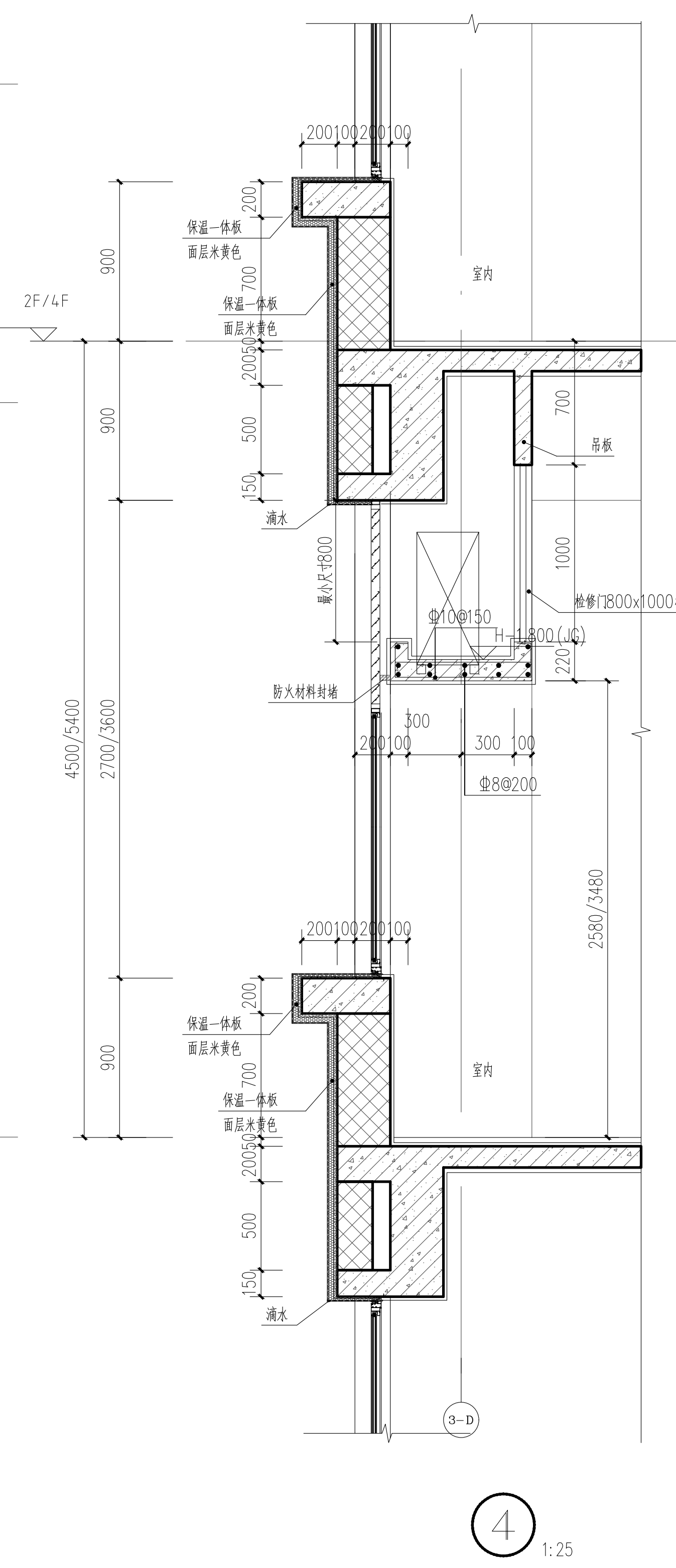
200 100 200 100
保温一体板
面层米黄色
室内
H
2F/4F
吊板
滴水
最小尺寸800
检修门800x1000检修门
Φ10@150
H-1.800(JG)
防火材料封堵
300
200 100
300 100
Φ8@200
4500/5400
2700/3600
2580/3480
900
700
500
150
1000
220
3-D

④ 1:25

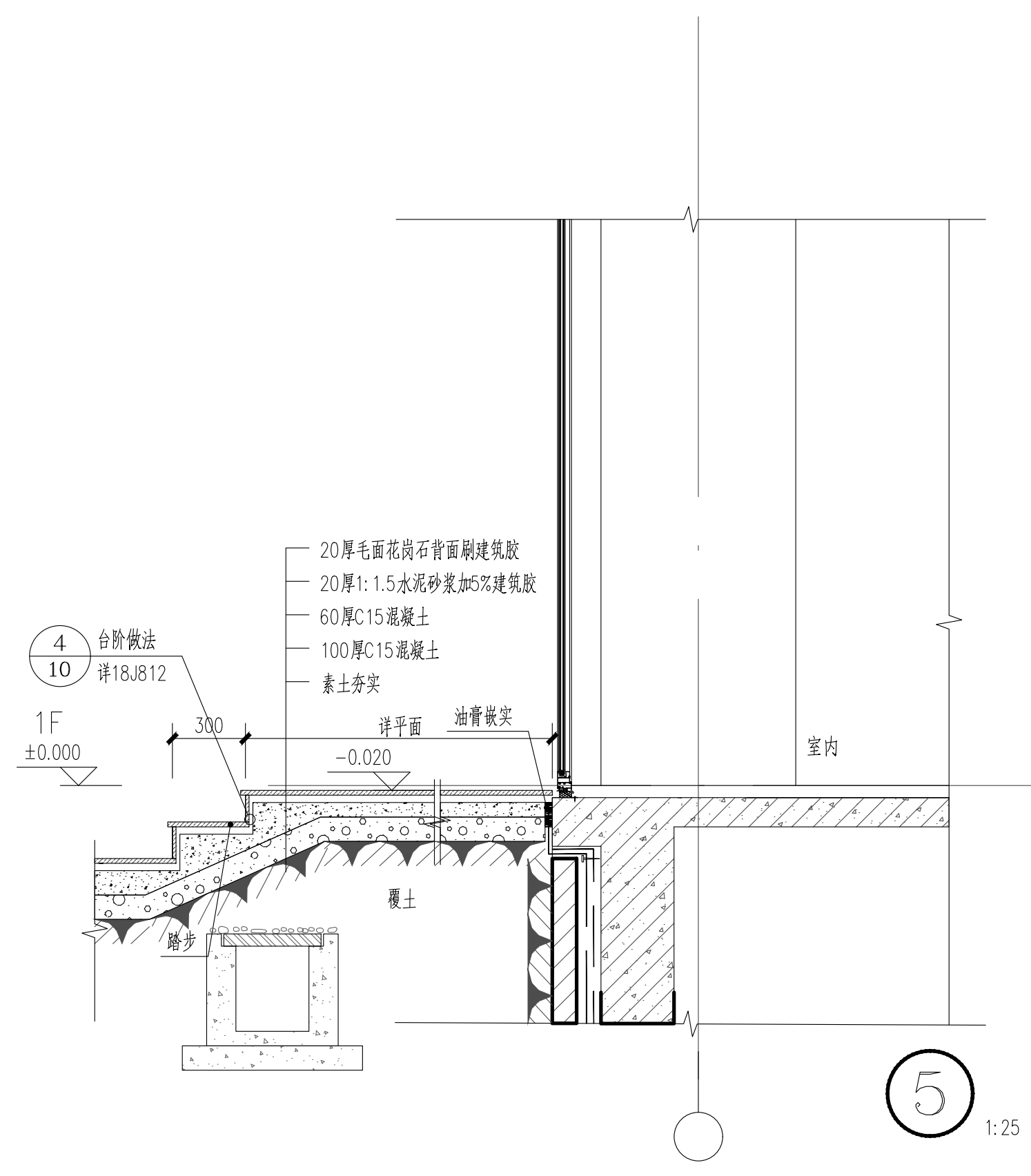
20厚毛面花岗石背面刷建筑胶
20厚1:1.5水泥砂浆加5%建筑胶
60厚C15混凝土
100厚C15混凝土
素土夯实
4
10
台阶做法
详18J812
1F
±0.000
300
详平面
油膏嵌实
−0.020
室内
覆土
踏步

⑤ 1:25

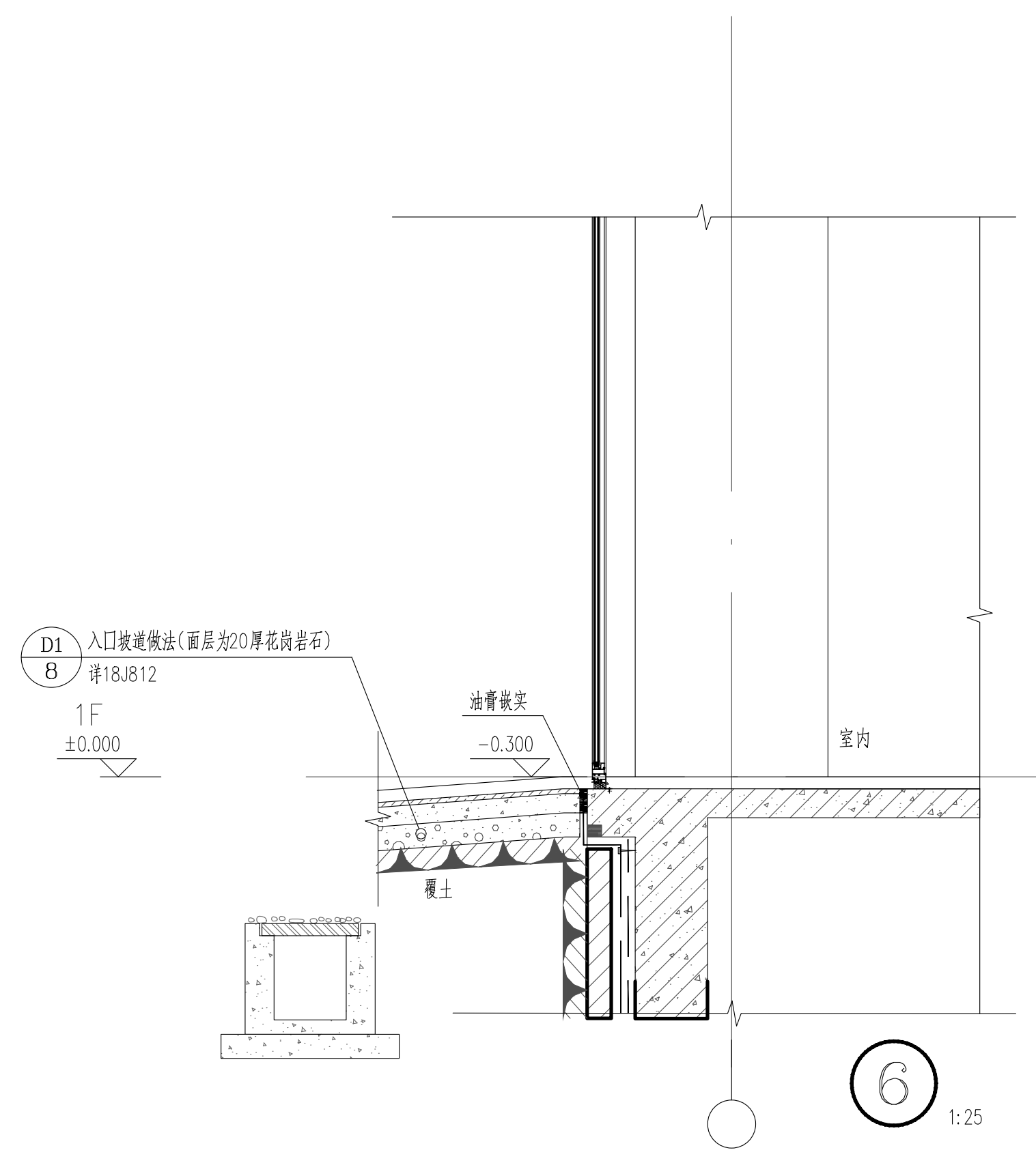
D1
8
入口坡道做法(面层为20厚花岗岩石)
详18J812
1F
±0.000
油膏嵌实
−0.300
室内
覆土

⑥ 1:25

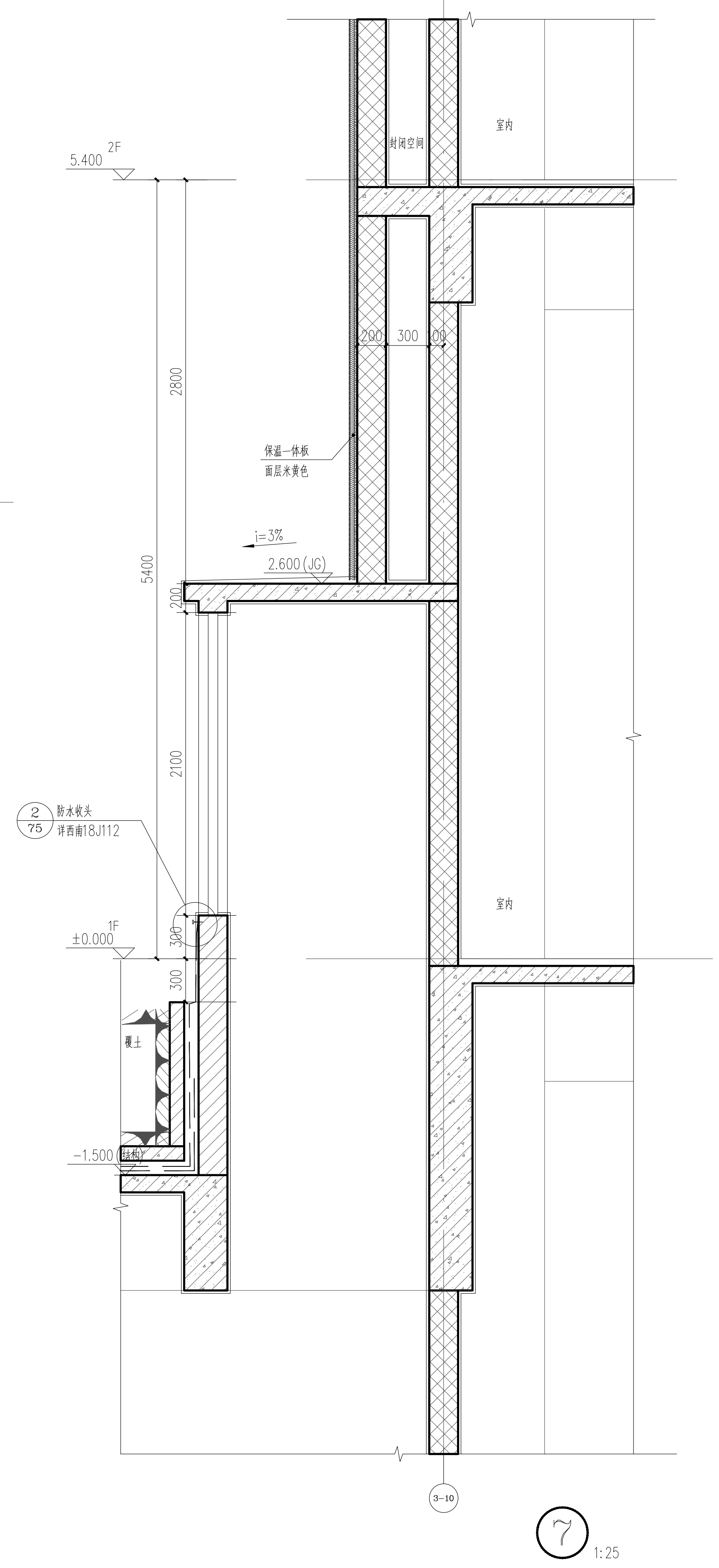
2F
5.400
封闭空间
室内
200 300 100
保温一体板
面层米黄色
i=3%
2.600(JG)
5400
2800
200
2100
2
75
防水收头
详西南18J112
1F
±0.000
300
300
覆土
−1.500(结构)
室内
3-10

⑦ 1:25

四川省建设工程施工图设计文件审查专用章
四川省中锦工程咨询有限公司
审查业务范围：房屋建筑施工图审查一类；市政行业(给水、排水、道路、桥梁、城市隧道、风景园林)施工图审查一类；超限高层建筑施工图审查
编号：22861 有效期至：2024年12月31日

中英建築規劃設計有限公司
CH+ Architecture Design and Planning Co.,Ltd

证书编号： 甲 级 A151000637
联系电话： 028-61557558
地 址： 中国（四川）自由贸易试验区成都高新区锦晖西一街99号1栋2单元

备注:

1、护窗栏杆顶部的水平荷载应不小于1.0kN/m ，防护栏杆最薄弱处承受的最小水平推力应不小于1.5kN/m。
2、墙身为通用大样如有楼板降板，详建施平面图。

图例:

▨	200mm蒸压加气混凝土砌块
▨	钢筋混凝土
▨	A级防火岩棉
▨	混凝土翻墩标号同梁板配筋详结施

出图章: (SEAL)

注 册 执 业 章 REGISTERED PRACTICE SIGNET	
姓 名 NAME	雷 琦
注册印章号 REGISTERED SIGNET NO.	5100063-011
注册证书号 REGISTERED CERTIFICATE NO.	20085100980

建设单位: (CLIENT)
广安市广安区人民医院

设计项目名 PROJECT NAME	广安市广安区人民医院三期工程建设项目
子项名称 SUB PROJECT	门诊医技住院综合楼（北区）

设计总负责人 PROJECT LEADER	雷 琦	
设计项目经理 DESIGN MANAGER	黄烈业	黄烈业
专业负责人 DIVISION CHIEF	雷 琦	
设 计 DESIGNED BY	黄烈业	黄烈业
校 对 PROCESSED BY	徐代琼	
审 核 CHECHED BY	张崇俊	
审 定 APPROVED BY	雷 琦	

图 名: (DWG. NAME)
墙身大样图五

单位 unit : mm		比例 scale : 1:25	
设计号 PROJECT NO.	ZQA2020-ZB0008		
图 别 DWG TYPE	建施	图纸编号 DWG. NO.	405
版 本 号 Ver.	第一版	日 期 DATE	2023.03

四川省建设工程设计出图专用章
中英建筑规划设计有限公司
资质等级及范围：工程设计建筑行业(建筑工程)甲级
可从事资质证书许可范围内相应的建设工程总承包业务以及项目管理和相关的技术与管理服务
资质证书编号:A151000637 有效期至:2023年12月31日
四川省住房和城乡建设厅监制

中华人民共和国一级注册建筑师
姓 名: 雷 琦
注册号: 5100063-011
有效期: 至2025年6月