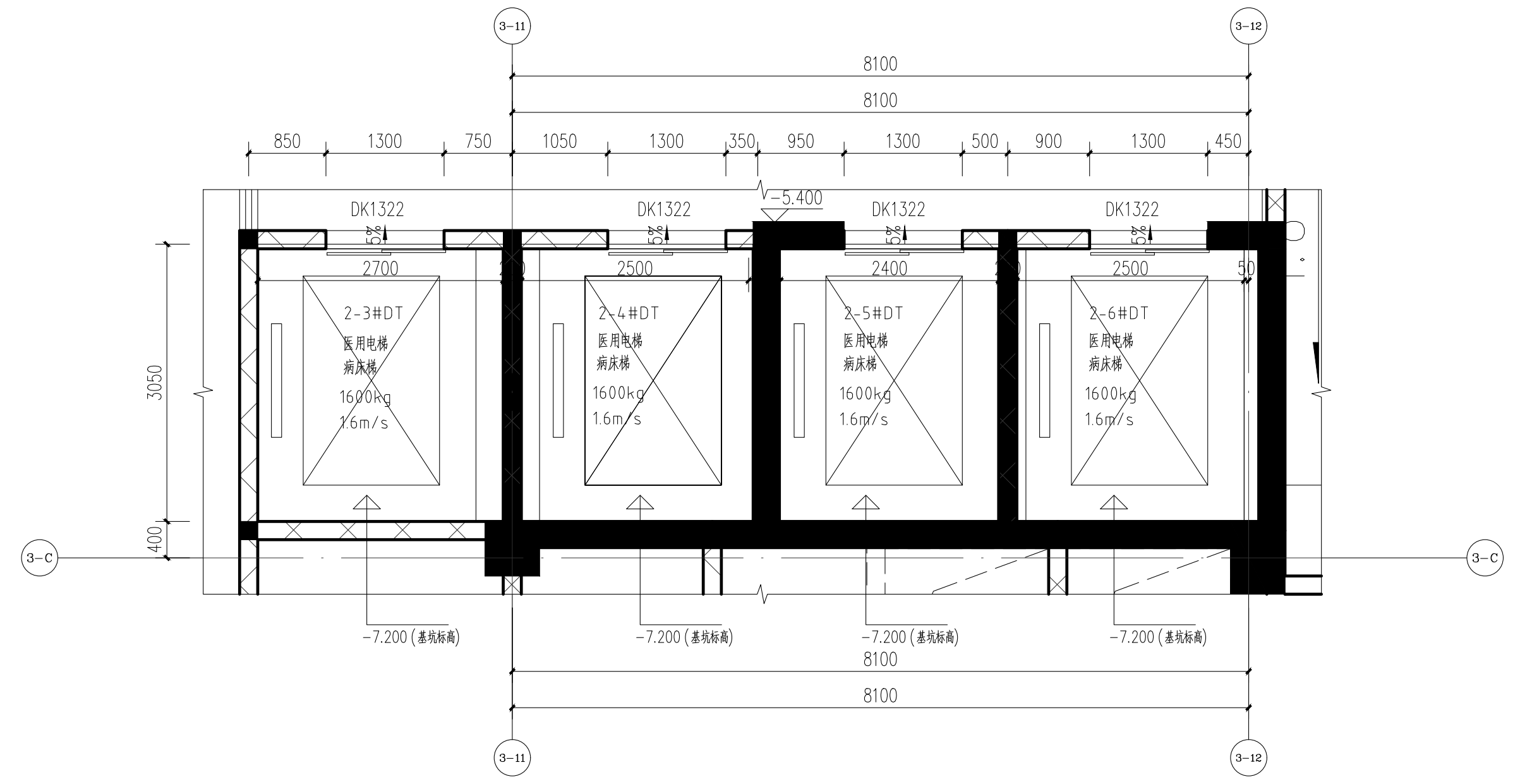

3#、4#、5#、6#电梯负一层放大平面图 1:50

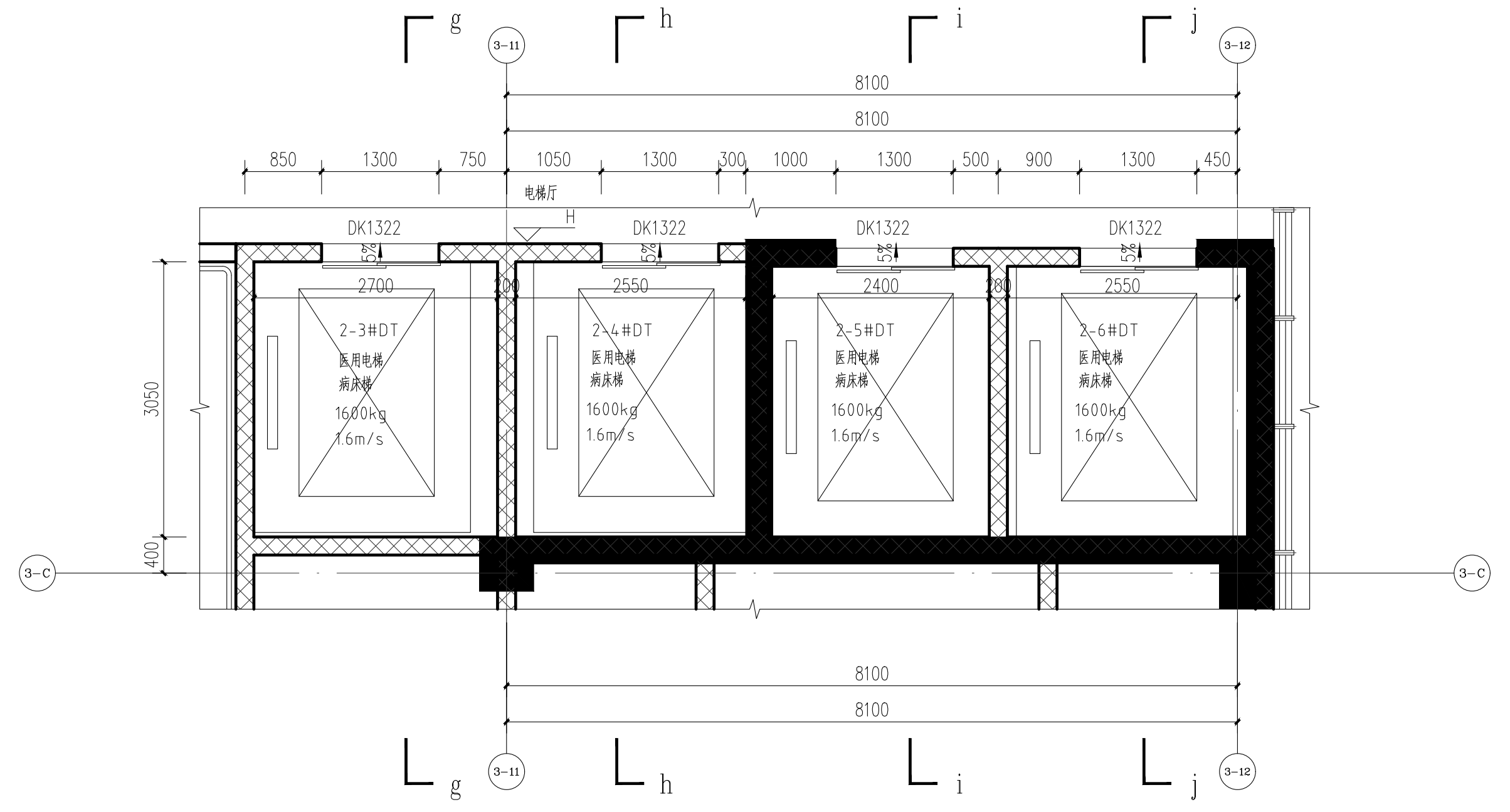

3#、4#、5#、6#电梯一至八层放大平面图 1:50

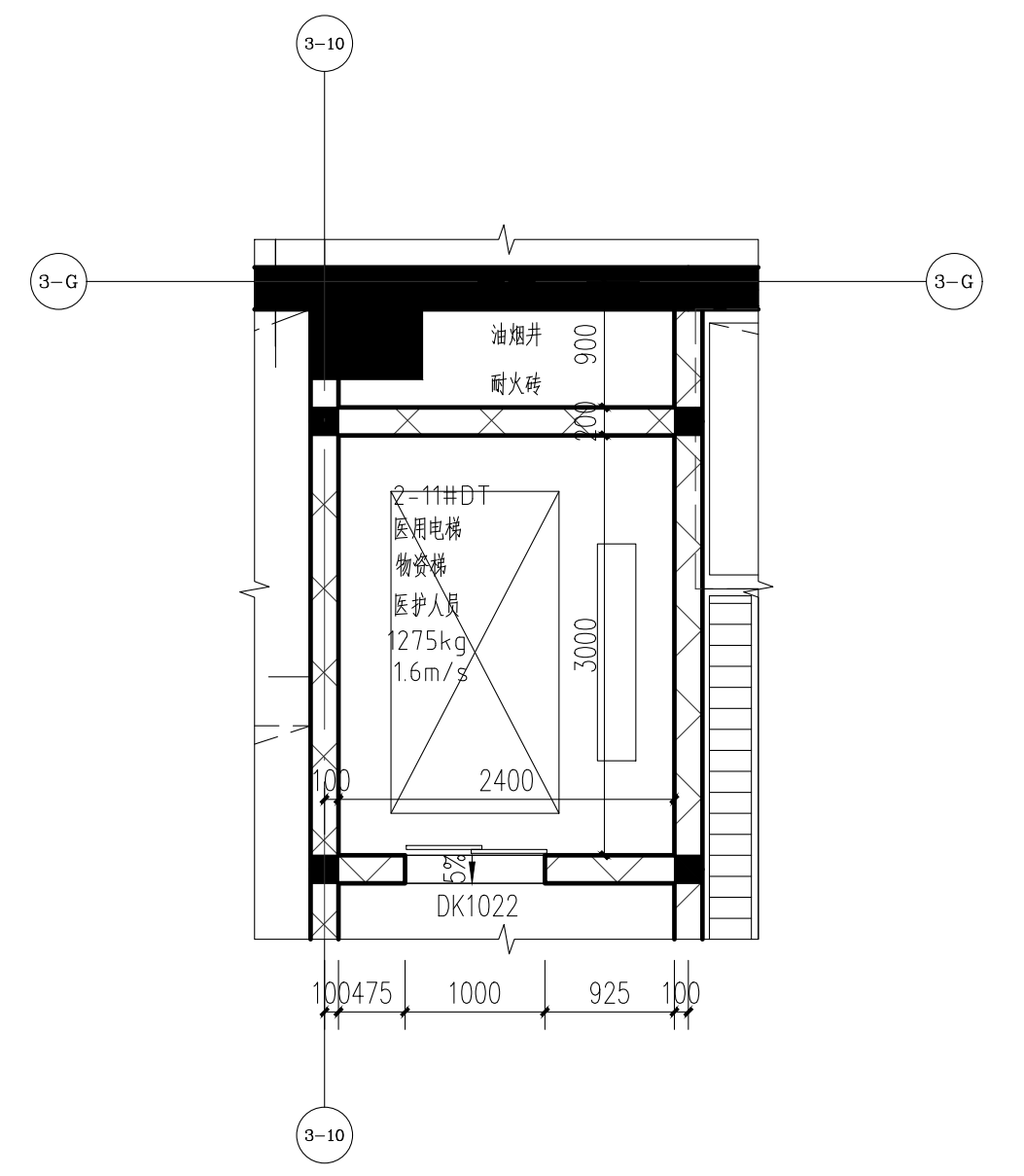

11#电梯负一层放大平面图 1:50

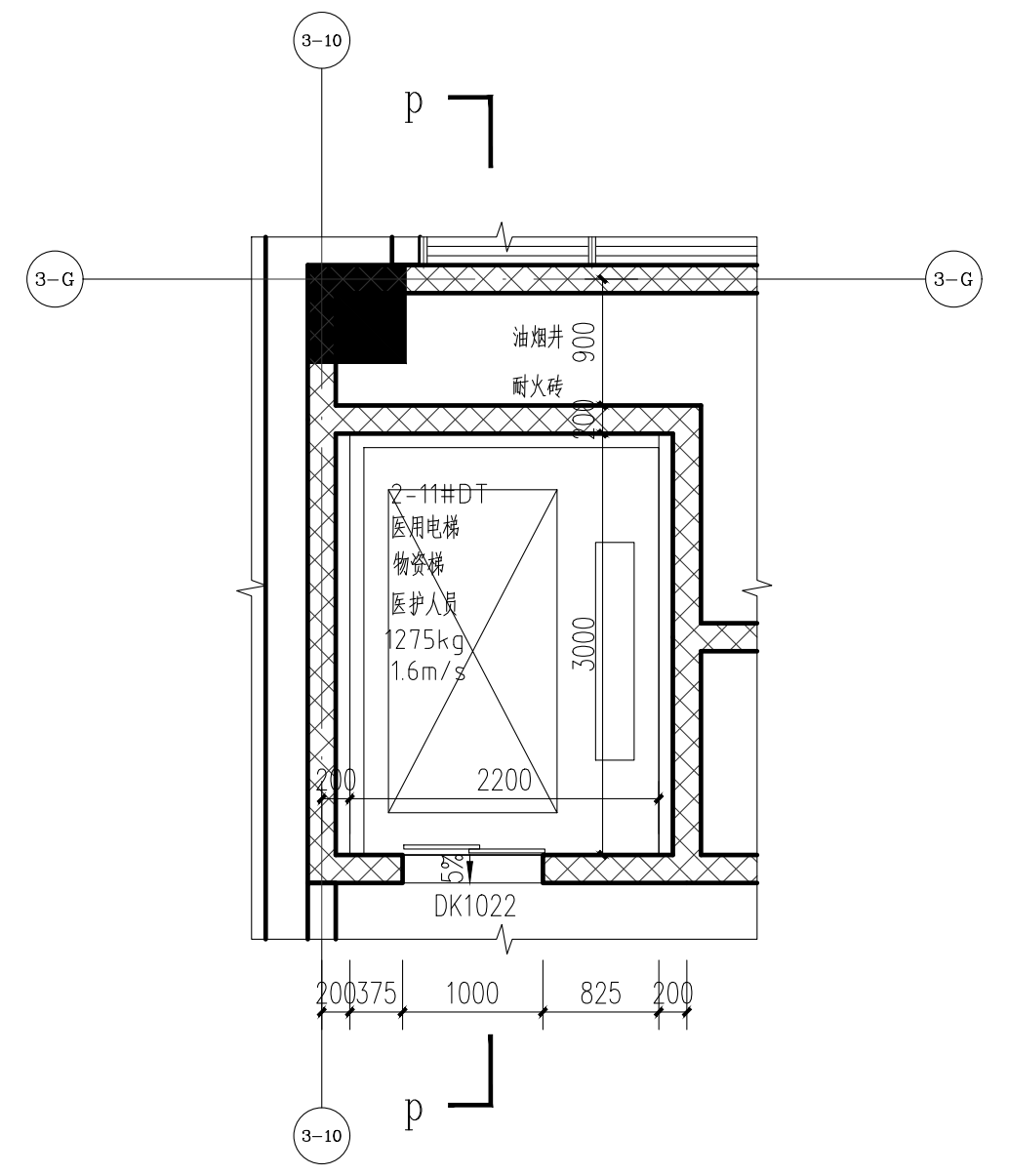

11#电梯一至九层放大平面图 1:50

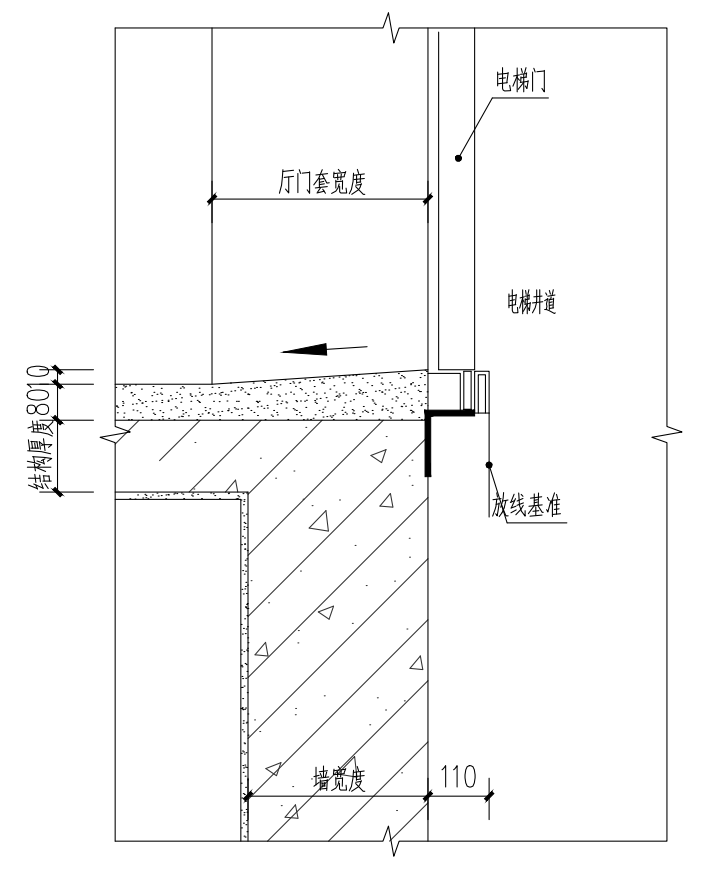

① 电梯门口剖面 1:50

说明：
1.电梯详电梯厂家二次设计。
2.电梯厂商由建设方确定，电梯类别及其参数见电梯选型表。承包厂商应提供电梯安装设计图，经我方审核认可后方可安装，不得擅自打洞剔槽。
3.电梯坑底排水详水施。
4.电梯选型详建施设计说明10.4条。

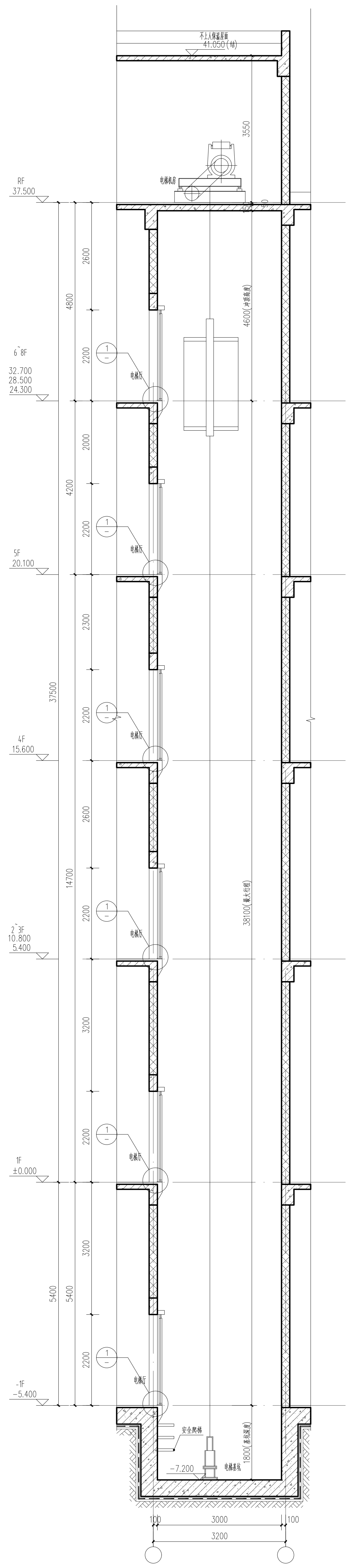

1#、2#电梯e-e、f-f剖面图 1:50

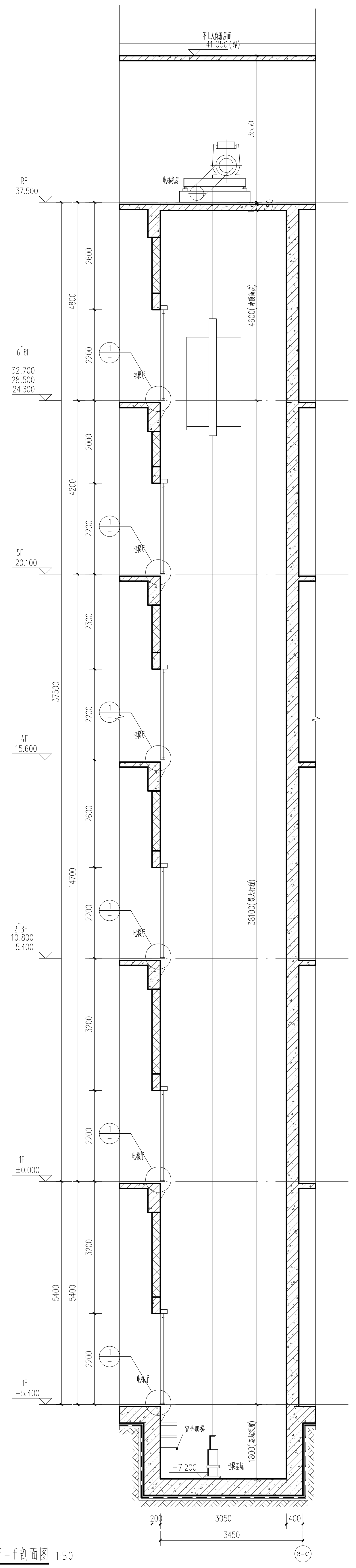

3#~6#电梯g-g~j-j剖面图 1:50

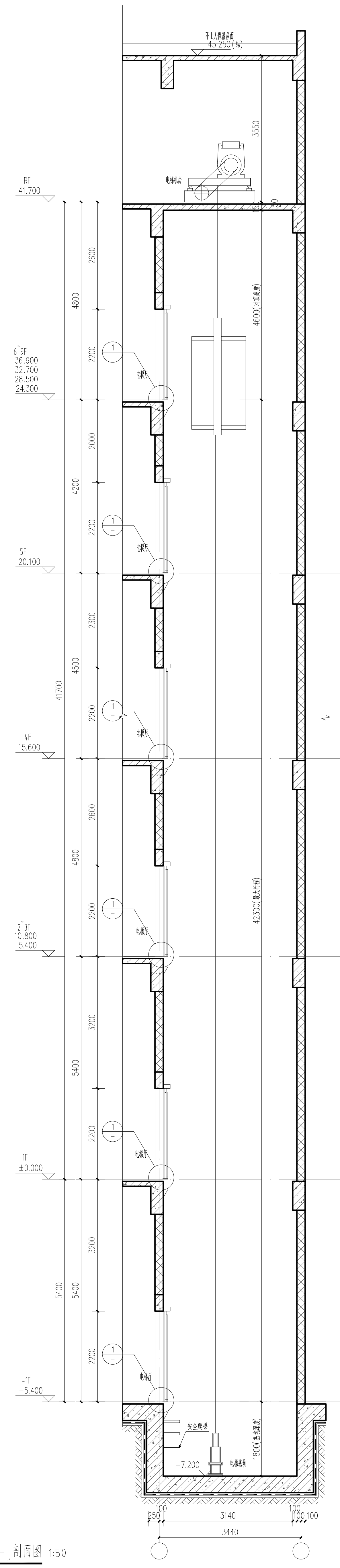

7#电梯k-k剖面图 1:50

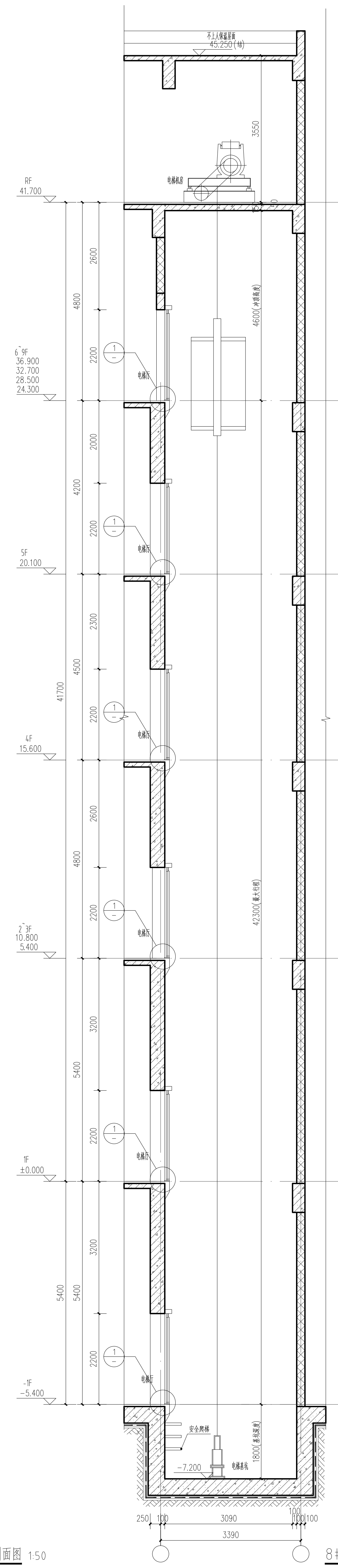

8#~10#电梯m-m~o-o剖面图 1:50

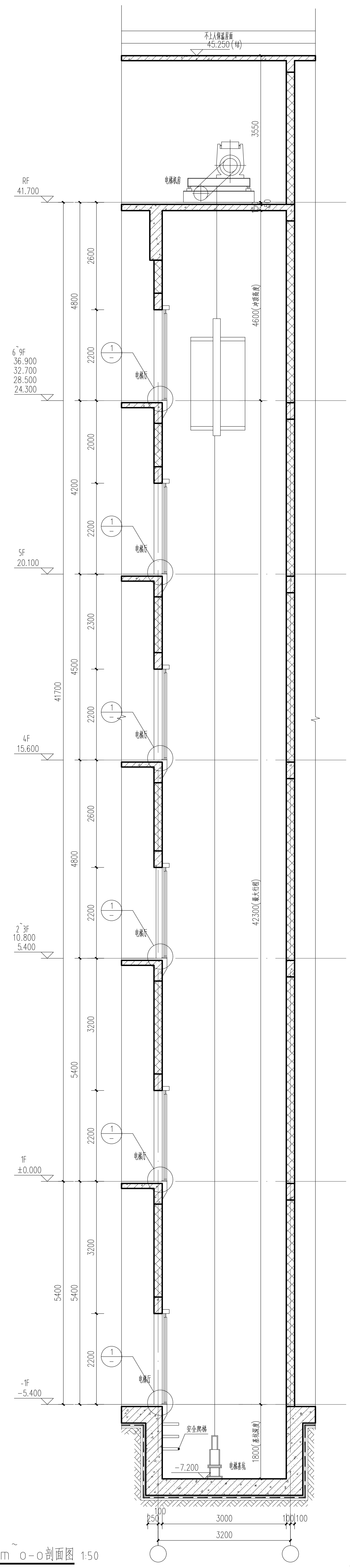

11#电梯p-p剖面图 1:50

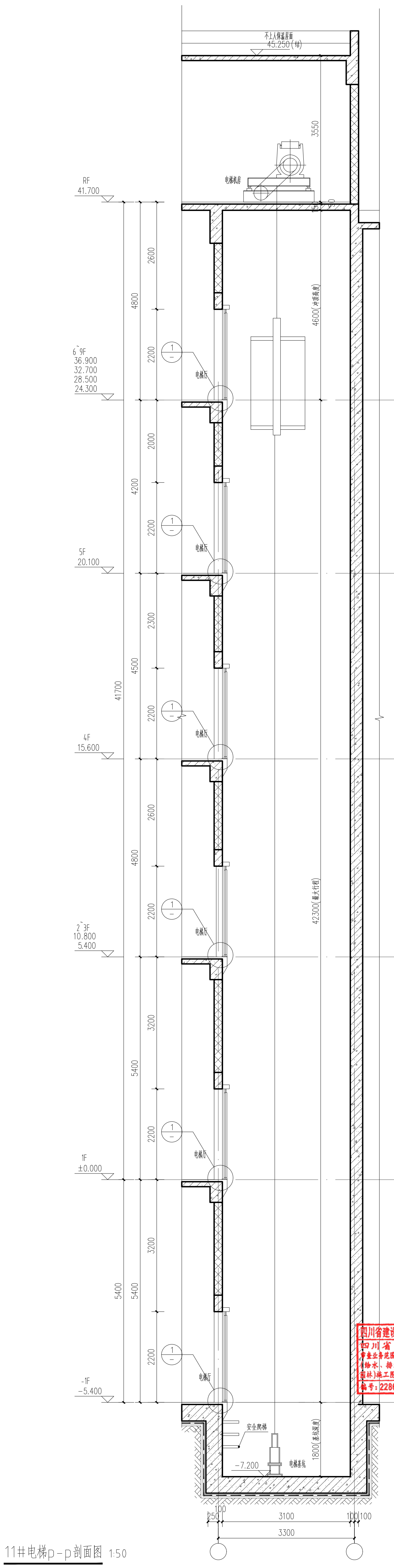

12#电梯q-q剖面图 1:50

中英建築規劃設計有限公司
CH+ Architecture Design and Planning Co.,Ltd
证书编号： 甲 级 A151000637
联系电话： 028-61557558
地 址： 中国（四川）自由贸易试验区成都高新区锦晖西一街99号1栋2单元

出图章：（SEAL）

注 册 执 业 章
REGISTERED PRACTICE SIGNET

姓 名 NAME	雷 琦
注册印章号 REGISTERED SIGNET NO.	5100063-011
注册证书号 REGISTERED CERTIFICATE NO.	20085100980

建设单位：（CLIENT）
广安市广安区人民医院

设计项目名 PROJECT NAME	广安市广安区人民医院三期工程建设项目
子项名称 SUB PROJECT	门诊医技住院综合楼（北区）

图 名：（DWG. NAME）
楼电梯大样图五

单位 unit：mm 比例 scale：1:50

设计总负责人 PROJECT LEADER	雷 琦	
设计项目经理 DESIGN MANAGER	黄烈业	黄烈业
专业负责人 DIVISION CHIEF	雷 琦	
设 计 DESIGNED BY	黄烈业	黄烈业
校 对 PROCESSED BY	徐代琼	徐代琼
审 核 CHECKED BY	张宗陵	
审 定 APPROVED BY	雷 琦	
设计号 PROJECT NO.	ZQAZ2022-ZB06008	
图 别 DWG TYPE	建施	图纸编号 DWG. NO. 305
版 本 号 Ver.	第一版	日 期 DATE 2023.03

四川省建设工程施工图设计文件审查专用章
四川省中锦工程咨询有限公司
审查业务范围：房屋建筑施工图审查一类；市政行业(给水、排水、道路、桥梁、城市隧道、风景园林)施工图审查一类；超限高层建筑施工图审查
编号：22861 有效期至：2024年12月31日

四川省建设工程设计出图专用章
中英建筑规划设计有限公司
资质等级范围：工程设计建筑行业(建筑工程)甲级
可从事资质证书许可范围内相应的建设工程总承包业务以及项目管理和相关的技术与管理服务。
资质证书编号：A151000637 有效期至：2023年12月31日
四川省住房和城乡建设厅监制

中华人民共和国一级注册建筑师
姓名：雷琦
注册号：5100063-011
有效期：至2025年5月