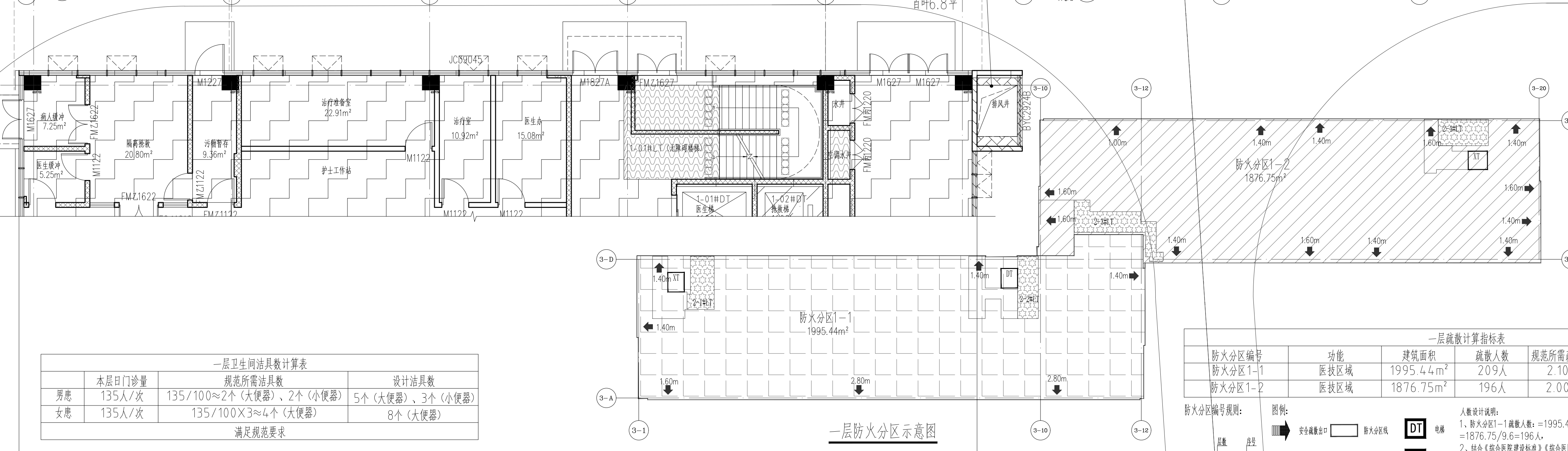

一层防火分区示意图

一层平面图 1:100

本层建筑面积：3942.91平方米
地上建筑面积：33781.84平方米

一层疏散计算指标表

防火分区编号	功能	建筑面积	疏散人数	规范所需疏散宽度	设计疏散宽度	备注
防火分区1-1	医技区域	1995.44m²	209人	2.10(m)	12.8 (m)	满足规范疏散要求
防火分区1-2	医技区域	1876.75m²	196人	2.00(m)	18.8 (m)	满足规范疏散要求

防火分区编号规则：

防火分区 9 - 1（层数 - 序号）

图例：

▥	安全疏散出口	▭	防火分区线
✡	直通室外	疏散楼梯或避难间	
DT	电梯	XT	消防电梯

人数设计说明：

1、防火分区1-1疏散人数：=1995.44/9.6=208人，防火分区1-2疏散人数：=1876.75/9.6=196人，

2、结合《综合医院建设标准》《综合医院组织编制原则试行草案》对相应规模的医疗建筑进行人员分析后加权，得出门急诊区域人员密度约为5.8m2/人，医技区约为9.6m2/人，住院区约为10.6m2/人。

一层卫生间洁具数计算表

	本层日门诊量	规范所需洁具数	设计洁具数
男患	135人/次	135/100≈2个（大便器）、2个（小便器）	5个（大便器）、3个（小便器）
女患	135人/次	135/100X3≈4个（大便器）	8个（大便器）
满足规范要求			

1、根据人数计算，医患比1:2计算，得出本层日门诊量：（208+196）*2/3=270人/次

2、根据《综合医院建设标准》GB 51039-2014 第5.2.11条

说明：

1.图中标高"FL"为本层建筑楼面标高。本图表达的标高均为建筑标高，如有特殊说明地方，以特殊说明的标高为准。

2.图中未标注墙厚详图例,未标注墙垛为100；200厚墙体定位在墙体中线位置,未定位的墙体其中线均位于轴线处。除特别注明者外，所有墙体均应自结构梁(板)面砌至结构梁(板)底；

3.填充墙:

a 非承重的外围护墙采用200厚蒸压加气混凝土砌块。

b 内墙中H标高以上,墙厚不大于120mm的内墙应为页岩实心砖，超过3m则需设置腰梁。200厚内墙体如电梯井道、电井、卫生间、淋浴间、污物处置室、污物暂存间、开水间、水泵房、报警阀间（有水房间）、有安装吊柜需要的房间如库房、治疗室、治疗准备室等房间墙体采用页岩多孔砖、其余内墙采用200厚或100厚蒸压加气混凝土砌块，砌筑砂浆标号详结构。CT、DR墙体采用370mm页岩实心砖，MRI墙体采用200mm页岩实心砖，M7.5混合砂浆（防辐射）砌筑，柴发烟道、厨房烟道采用耐火砖砌筑。

c 内墙在有水房间(卫生间、污洗间、淋浴间、水泵房、厨房等)应沿房间四周墙体底部（门洞除外）在楼面梁板上现浇混凝土翻边高200做防渗带，混凝土强度同梁板，并与梁板同时现浇。外墙与屋面交接处，在楼面梁板上现浇混凝土翻边高200做防渗带，混凝土强度同梁板。

d 内墙门窗洞口边至少120mm宽范围内的墙体及埋在FL标高以下回填层内的墙体应使用200mm或120mm页岩实心砖砌筑。

e 病房电视墙台面处墙内增加一根横梁，横梁200高同墙宽，中心离地面完成面750高，采用C25素混凝土浇筑。

4.图中未注明的墙垛均为100mm；长度小于100mm的砌体墙垛且无法按规范要求砌筑，可采用C25细石混凝土浇筑。

5.所有空调机房、管道井壁检修门处均做C25混凝土门槛高出完成面200。各管井待管道安装完毕后，后浇混凝土楼板封堵（穿管处做防火处理）。

6.钢筋混凝土墙、板留洞、构造柱布置和做法及所有降板区域范围定位详结施。

7.电梯品牌选用由业主方定，业主方在施工之前应与电梯厂商落实土建相关资料，督促厂商和施工单位将留洞尺寸、预埋方式等通知设计方，在得到确认后或做出修改后并结合厂商提供的配套图及说明方可施工。

8.消火栓留洞，背砌100厚多孔砖，洞口宽750，高1850，厚200，洞底标高距地面完成面100，定位详水施。

9.地漏、卫生间洁具、雨水管、污水管、给水管及其穿梁处、电井留洞、设备管井留洞等均详相应的水施、电施、设施、结施定位.

10.上人屋面，阳台，平台等临空部位必须设防护栏杆，防护栏杆及护窗栏杆必须牢固，安全，从可踏面起高度不低于1200mm。楼梯防护栏杆及无障碍靠墙扶手，护窗栏杆，从可踏面起高度不低于900mm。楼梯凡有大于500的水平段，栏杆高度不得小于1050，下部100不留空。 同时保证栏杆间隙宽度不大于110mm。

11.面积指标、防火分区、总床位数等详整体图。

12.屋面雨水口定位详水施；室外花池、铺装及绿化种类详景观施工图。

13.除特殊标注，TG1:预埋Φ100钢套管，中心距空调板面0.3m，水平定位除注明者外均为管边保证净墙垛100mm，TG2：预埋Φ100钢套管，中心距地2.1m，水平定位除注明者外均为管边保证净墙垛100mm。

14.本专业图纸只表达与土建有关的内容。本图中涉及医疗工艺的检验科， 医疗设备等的设备布置仅为示意，详待设备/厂商确定后，由专业厂家进行深化设计，并由设计院确认。本图仅提供基础土建做法及定位。

15.一般性医疗家具详内装图纸设计；医疗工艺流程要求详工艺施工图；建筑室外环境详景观设计。

16.手术室及其他医疗用房的推拉门应设置易于手动开启的装置并应在显著位置设置具有使用提示的标识。手术室房间门设置可击破的观察窗。（依据中国建筑科学研究院有限公司关于《建筑内部装修设计防火规范》(GB50222-2017)有关条款解释的复函。

17.防烟分区及挡烟垂壁做法详设施。

18.本层设置自动灭火系统。

19.开向走道的窗采用乙级防火玻璃,耐火极限≥1.0h。

20.所有内部安装风管的风井隔墙需待风井内风管安装完毕检测合格后砌筑。

21.集水坑及地漏周边3米范围找坡，坡度1%坡向集水坑，坡度0.5%坡向地漏。

22.外立面窗台设置为完成面以上900mm，土建施工时需要保证窗台净高大于900mm。

23.24.外门窗框与墙之间的缝隙应采用泡沫塑料棒衬缝后用高效保温材料填充，并用耐候密封胶嵌缝，不得采用普通水泥砂浆填缝，墙柱端头与外窗空隙处应采用岩棉封堵，做法详建施501-16。

构造做法说明：

1.外窗的窗台距楼地面净高不得低于0．8m，否则应设置护窗栏杆，护窗栏杆的高度由地面起算不应低于0.9m，作法参西南18J412 $\frac{1a}{62}$ $\frac{1}{68}$,有可踏面处栏杆应该高于可踏面之上900。楼梯栏杆净高≥900，水平段长度>500时，净高≥1200。所有栏杆竖杆间距≤110。

2.绕建筑一圈设散水暗沟，做法参西南18J812 $\frac{5a}{4}$ $\frac{15}{5}$ $\frac{5}{7}$ 。

3.女儿墙泛水做法参西南18J201 $\frac{1}{45}$ 。

4.屋面检修梯做法参西南18J201 $\frac{2}{119}$ 。

5.屋面雨水口做法参西南18J201 $\frac{1}{49}$ 。

6.屋面穿墙雨水口参西南18J201 $\frac{-}{48}$ 。

7.透气管出屋面做法参西南18J201 $\frac{2}{50}$ 。

8.混凝土雨棚做法参西南18J516 $\frac{1}{4}$ 。

9.排到大屋面的雨落水管、吐水口下方设置500x500 C20细石混泥土预制块保护层,成品。

10.屋面出入口做法参西南18J201 $\frac{3}{47}$ 。

11.百叶选型做法参西南18J516-45-1。

12.楼梯金属栏杆扶手做法参西南18J412-47-6，靠墙扶手做法参西南18J412-60-2，楼梯间护窗栏杆做法参西南18J412-61-2，扶手外径Φ75，材质选用不锈钢。

13.台阶做法参西南18J812 $\frac{4}{10}$。

14.病房防撞扶手做法参07J902-2 $\frac{4}{5-5}$。

15.屋面变形缝做法参西南18J201 $\frac{4}{47}$。

16.楼地面变形缝做法参西南18312 $\frac{6}{78}$。

17.外墙变形缝做法参西南18112 $\frac{-}{72}$ 。

18.内墙面、顶棚变形缝做法参西南18J112 $\frac{3}{66}$ $\frac{4}{66}$ 。

19.建筑常用通用节点如平面图里有引注名称，大样详建施501，如管道穿楼板及屋面、配电箱安装、室内外防水翻边、屋面风井、滴水、集水坑、内隔墙与外窗交界处构造、构造柱配筋等等。

20.楼面、内墙面、顶棚跨防火分区时，采用40厚硅酸铝耐火纤维毡阻火带。

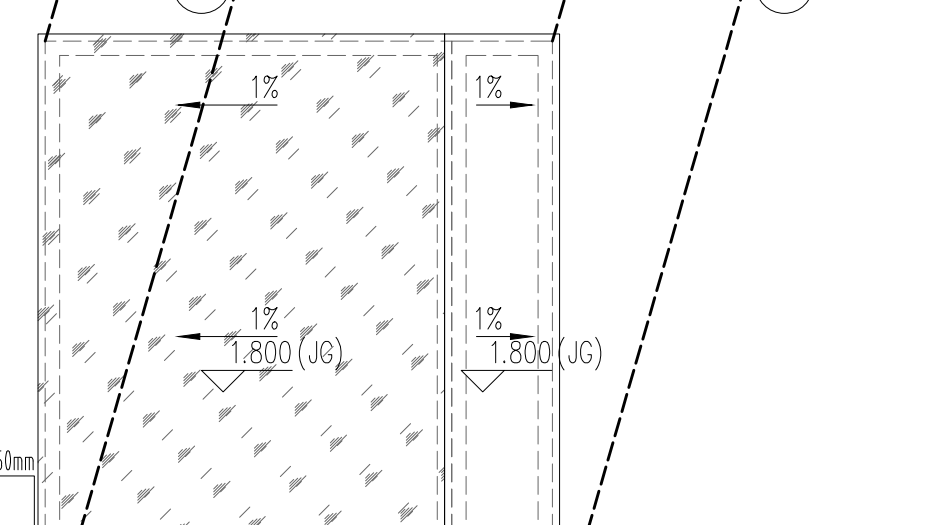

DN100UPVC溢流管，管中心高出建筑面 150mm 挑出外墙50mm

图例

■	钢筋混凝土柱
▨	100/200/370厚页岩实心砖（砌块墙体两侧抹不小于20厚水泥砂浆，用于防辐射隔离）
▭	100/200厚蒸压加气混凝土砌块（砌块墙体两侧抹不小于20厚水泥砂浆，耐火极限不小于3.0h）
▦	100/200厚页岩多孔砖墙（砌块墙体两侧抹不小于20厚水泥砂浆，耐火极限不小于3.0h）
◣ 消火栓	● 地漏
▱ 窗开启扇	⊠ 水篦箕 ⊓ 检修梯

降板标高填充图例（Hs=H-0.050）

▨	本填充图案表示梁、板面标高为Hs-0.050
▦	本填充图案表示梁、板面标高为Hs-0.250
▤	本填充图案表示梁、板面标高为Hs-0.300
▤	本填充图案表示梁、板面标高为Hs-0.350
▦	本填充图案表示梁、板面标高为Hs-0.550
▦	本填充图案表示梁、板面标高为Hs-0.950
▤	本填充图案表示梁、板面标高为Hs+0.550
▒	本填充图案表示电梯坑
▨	本填充图案表示翻墩
▥	本填充图案表示设备运输路线

层高表:

层号	标高	层高	
RF	41.050		
9F	36.900	4.200	建筑标高
8F	32.700	4.200	建筑标高
7F	28.500	4.200	建筑标高
6F	24.300	4.200	建筑标高
5F	20.100	4.200	建筑标高
4F	15.600	4.500	建筑标高
3F	10.800	4.800	建筑标高
2F	5.400	5.400	建筑标高
1F	±0.000	5.400	建筑标高
-1F	-5.700	5.700	建筑标高

▨ 为本图所示楼层。FL、H仅表示为楼层面建筑标高

首层室外露台标高,连廊低于本楼层标高15mm，并以缓坡过渡。

公共卫生间、医生卫生间、污物暂存、污物处置、洁具间、晾晒区、病房楼卫生、无障碍卫生间、倒污间低于楼层标高15mm，并以缓坡过度;

开水间、篮筐清洗、污车清洗低于楼层标高15mm，并以缓坡过度;

四川省建设工程施工图设计文件审查专用章
四川省中锦工程咨询有限公司
审查业务范围：房屋建筑施工图审查一类；市政行业（给水、排水、道路、桥梁、城市隧道、风景园林）施工图审查一类；超限高层建筑施工图审查
编号：22861 有效期至：2024年12月31日

中英建築規劃設計有限公司
CH⁺ Architecture Design and Planning Co.,Ltd
证书编号： 甲 级 A151000637
联系电话： 028-61557558
地 址： 中国（四川）自由贸易试验区成都高新区锦晖西一街99号1栋2单元

出图章：（SEAL）

注 册 执 业 章 REGISTERED PRACTICE SIGNET	
姓 名 NAME	雷 琦
注册印章号 REGISTERED SIGNET NO.	5100063-011
注册证书号 REGISTERED CERTIFICATE NO.	20085100980

建设单位：（CLIENT）
广安市广安区人民医院

设计项目名 PROJECT NAME	广安市广安区人民医院三期工程建设项目
子项名称 SUB PROJECT	门诊医技住院综合楼（北区）

图 名：（DWG. NAME）
一层平面图
单位 unit：mm 比例 scale：1:100

设计总负责人 PROJECT LEADER	雷 琦	
设计项目经理 DESIGN MANAGER	黄烈业	黄烈业
专业负责人 DIVISION CHIEF	雷 琦	
设 计 DESIGNED BY	黄烈业	黄烈业
校 对 PROCESSED BY	徐代琼	徐代琼
审 核 CHECKED BY	张宗陵	
审 定 APPROVED BY	雷 琦	
设计号 PROJECT NO	ZQAZ2022-ZB06008	
图 别 DWG TYPE	建施	图纸编号 DWG. NO. 101
版 本 号 Ver.	第一版	日 期 DATE 2023.03

四川省建设工程设计出图专用章
中英建筑规划设计有限公司
资质等级范围：工程设计建筑行业（建筑工程）甲级
可从事资质证书许可范围内相应的建设工程总承包业务以及项目管理和相关的技术与管理服务。
资质证书编号：A151000637 有效期至：2023年12月31日
四川省住房和城乡建设厅监制

中华人民共和国一级注册建筑师
姓 名：雷琦
注册号：5100063-011
有效期：至2025年5月