图例	名称
xxF	规划建(构)筑物及层数
━ ━ ━	用地红线
━ ━ ━	分期用地界线
▬ ▬ ▬	地下建筑轮廓线
	消防车道 小区道路
▲	场地出入口
△	人行出入口
△	建筑出入口
➡	机动车出入口
➡	非机动车出入口
H=	建筑高度
127.00 ● 127.00 ▼	场地及周边高程
±0.00 (128.00)	设计室内地坪标高
i=0.3% L=22.0M	道路坡向
⇇	地表排水方向
X=0.000 Y=0.000	定位座标
▨	消防控制室
☒	化粪池
■ ■ ■	消防车道
▨	垃圾房
▨	蓄水池
▨	非机动车停车区域
▦	架空层
▨	绿地示意
▩	消防扑救场地
▷	车库出入口

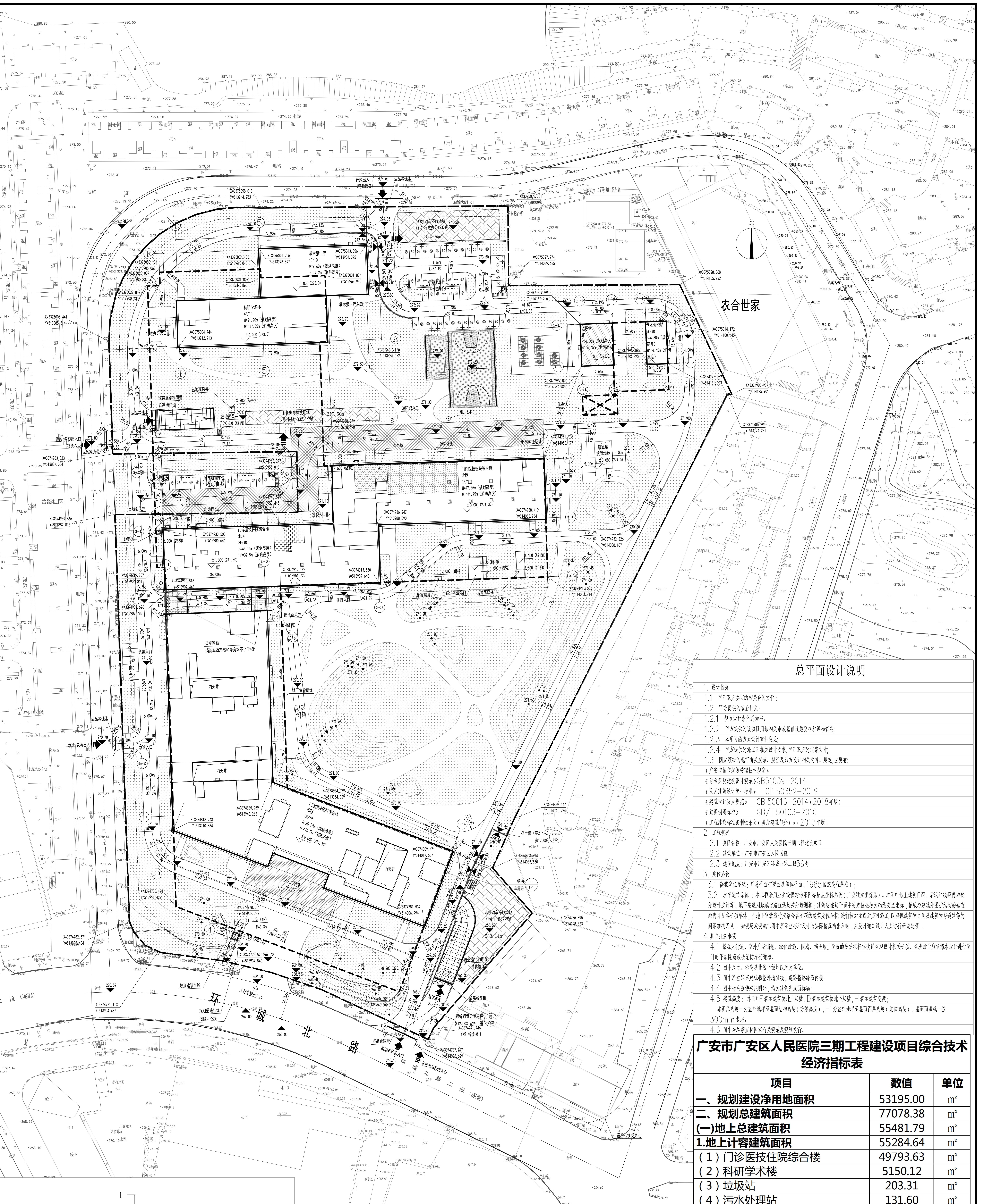

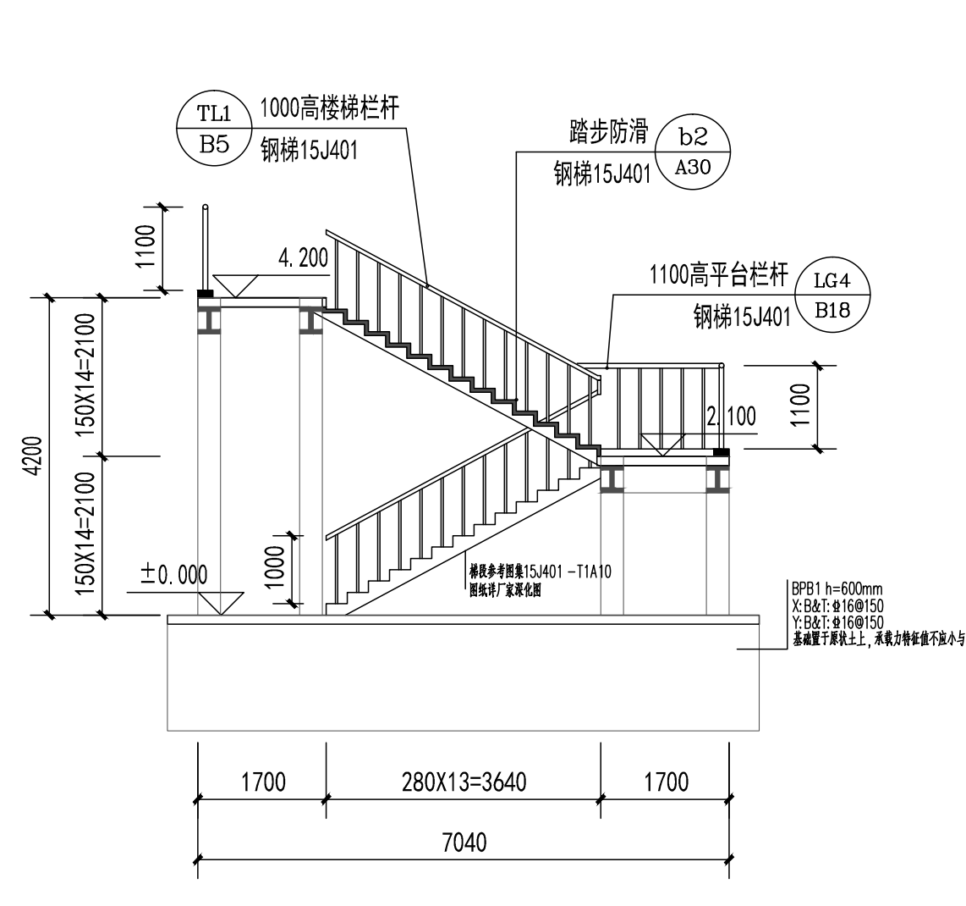

1-1剖面图 1:100

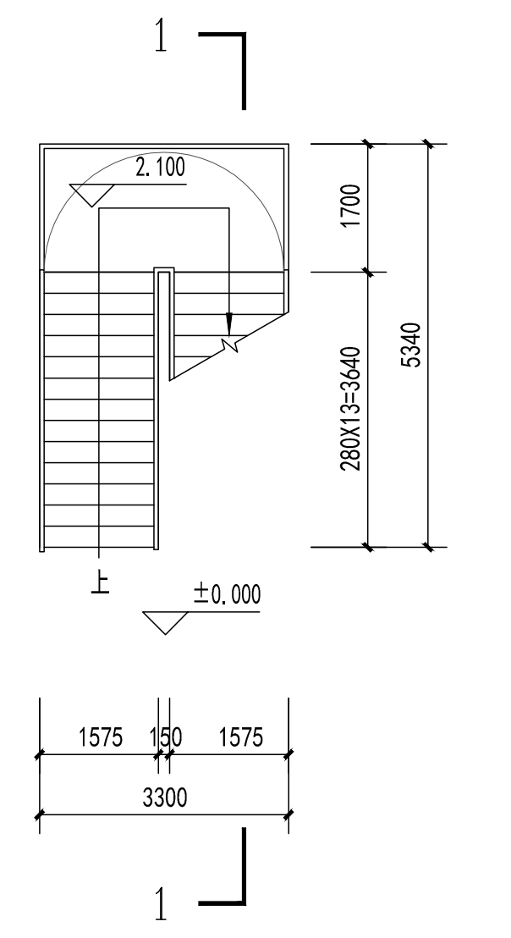

钢楼梯一层平面图 1:100

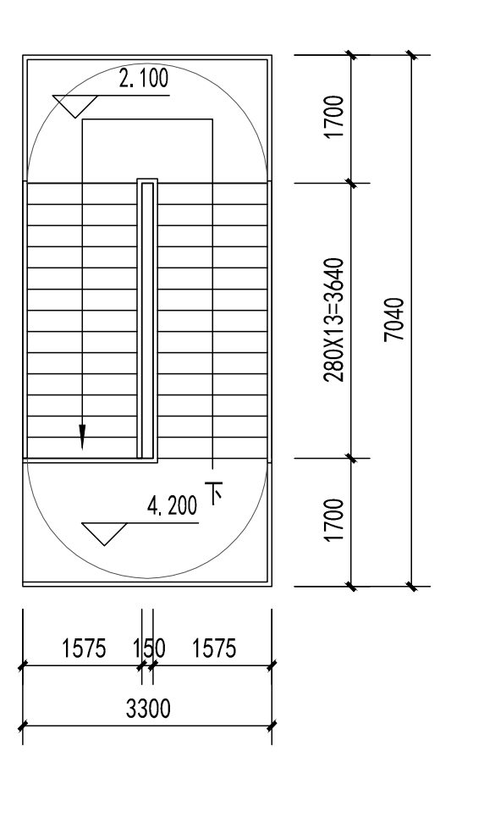

钢楼梯屋顶层平面图 1:100

总平面图 1:500

注明：重力式挡墙下持力层需回填压实，达到《17J008》图集上各重力式挡墙对应地基承载力要求。

总平面设计说明

1. 设计依据

1.1 甲乙双方签订的相关合同文件；

1.2 甲方提供的政府批文：

1.2.1 规划设计条件通知书。

1.2.2 甲方提供的该项目用地相关市政基础设施资料和详勘资料；

1.2.3 本项目的方案设计审批意见；

1.2.4 甲方提供的施工图相关设计要求，甲乙双方的定案文件；

1.3 国家颁布的现行有关规范、规程及地方设计相关文件、规定，主要有：

《广安市城市规划管理技术规定》

《综合医院建筑设计规范》GB51039-2014

《民用建筑设计统一标准》 GB 50352-2019

《建筑设计防火规范》 GB 50016-2014（2018年版）

《总图制图标准》 GB/T 50103-2010

《工程建设标准强制性条文（房屋建筑部分）》（2013年版）

2. 工程概况

2.1 项目名称：广安市广安区人民医院三期工程建设项目

2.2 建设单位：广安市广安区人民医院

2.3 建设地点：广安市广安区环城北路二段56号

3. 定位系统

3.1 高程定位系统：详总平面布置图及单体平面（1985国家高程基准）；

3.2 水平定位系统 ：本工程采用业主提供的地形图界址点坐标系统（广安独立坐标系）。本图中地上建筑间距，后退红线距离均按外墙外皮计算；地下室退用地或道路红线均按外墙测算；建筑物在总平面中的定位坐标为轴线交点坐标，轴线与建筑外围护结构的垂直距离详见各子项单体，在地下室放线时应结合各子项的建筑定位坐标，进行核对无误后方可施工，以确保建筑物之间及建筑物与道路等的间距准确无误 。如现场发现施工图中所示坐标和尺寸与实际情况有出入时，应及时通知设计人员进行研究处理 。

4. 其它注意事项

4.1 景观人行道、室外广场铺地、绿化设施、围墙、挡土墙上设置的防护栏杆作法详景观设计相关子项。景观设计应依据本设计进行设计时不应随意改变消防车行通道。

4.2 图中尺寸、标高及曲线半径均以米为单位。

4.3 图中所注距离建筑物指外墙轴线，道路指路缘石内侧。

4.4 图中标高除特殊注明外，均为建筑完成面标高；

4.5 建筑高度：本图中F表示建筑物地上层数，D表示建筑物地下层数，H表示建筑高度；

本图总高度H为室外地坪至屋面结构高度（方案高度），H'为室外地坪至屋面面层高度（消防高度），屋面面层统一按300mm考虑。

4.6 图中未尽事宜按国家有关规范及规程执行。

广安市广安区人民医院三期工程建设项目综合技术经济指标表

项目	数值	单位
一、规划建设净用地面积	53195.00	m²
二、规划总建筑面积	77078.38	m²
(一)地上总建筑面积	55481.79	m²
1.地上计容建筑面积	55284.64	m²
（1）门诊医技住院综合楼	49793.63	m²
（2）科研学术楼	5150.12	m²
（3）垃圾站	203.31	m²
（4）污水处理站	131.60	m²
（5）门卫室	5.98	m²
2.地上不计容面积	197.15	m²
（二）地下室建筑面积	21596.59	m²
（1）地下机动车库	21036.55	m²
（2）污水处理站	560.04	m²
三、容积率	1.04	-
四、建筑基底面积	11810.19	m²
五、建筑密度	22.20%	
六、绿地面积	18618.25	m²
七、绿地率	35%	
八、机动车停车位	553	个
其中：（1）地面机动车停车位	75	个
（2）地下机动车停车位	478	个
九、非机动车停车位	664	个

四川省建设工程施工图设计文件审查专用章
四川省中锦工程咨询有限公司
审查业务范围：房屋建筑施工图审查一类；市政行业（给水、排水、道路、桥梁、城市隧道、风景园林）施工图审查一类；超限高层建筑施工图审查
编号：22861 有效期至：2024年12月31日

中英建築規劃設計有限公司
CH+ Architecture Design and Planning Co.,Ltd
证书编号： 甲 级 A151000637
联系电话： 028-61557558
地 址： 中国（四川）自由贸易试验区成都高新区锦晖西一街99号1栋2单元

出图章：（SEAL）		建设单位：（CLIENT） 广安市广安区人民医院		设计总负责人 PROJECT LEADER	雷 琦	雷琦	图 名：（DWG. NAME） 总平面图
				设计项目经理 DESIGN MANAGER	黄烈业	黄烈业	
				专业负责人 DIVISION CHIEF	雷 琦	雷琦	单位 unit：m 比例 scale：1:500
注 册 执 业 章 REGISTERED PRACTICE SIGNET		设计项目名 PROJECT NAME	广安市广安区人民医院三期工程建设项目	设 计 DESIGNED BY	徐代琼	徐代琼	
姓 名 NAME	雷 琦			校 对 PROCESSED BY	黄烈业	黄烈业	设计号 PROJECT NO. ZQAZ2022-ZB06008
注册印章号 REGISTERED SIGNET NO.	5100063-011	子项名称 SUB PROJECT	总平图	审 核 CHECHED BY	张崇陵	张崇陵	图 别 DWG TYPE 建施 / 图纸编号 DWG. NO. 01
注册证书号 REGISTERED CERTIFICATE NO.	20085100980			审 定 APPROVED BY	雷 琦	雷琦	版本号 Ver. 第一版 / 日期 DATE 2023.03

四川省建设工程设计出图专用章
中英建筑规划设计有限公司
资质等级范围：工程设计建筑行业（建筑工程）甲级 可从事资质证书许可范围内相应的建设工程总承包业务以及项目管理和相关的技术与管理服务。
资质证书编号：A151000637 有效期：2028年12月31日
四川省住房和城乡建设厅监制

中华人民共和国一级注册建筑师
姓 名： 雷 琦
注册号： 5100063-011
有效期： 至2025年5月